ATAREX FLUTER

FLUTER · EX ZONE 1/21 · IP66



Explosionsgeschützter LED-Fluter für Gas-Zone 1 und Staub-Zone 21 gemäss ATEX. Mit 50 bis 480 W und bis 50'400 lm für Raffinerien, Chemieanlagen, Tanklager und Ex-Aussenbereiche.

230 V | IP66 | CRI >70 | Mast | 50 W – 480 W

MERKMALE

- Aluminiumgehäuse (RAL 7043), IP66, IK10, Kabelverschraubung M20
- ATEX: II 2G Ex eb IIB T4…T6 Gb / II 2D Ex tb IIIC T85…130 °C Db
- 50–480 W, 6'000–50'400 lm
- PMMA-Linsen 30° / 60° / 90°, gehärtetes Klarglas 10 mm
- Mast- oder Bodenmontage, optional DALI oder 1–10 V

TECHNISCHE DATEN

Leistung	50 W – 480 W	Farbe (RAL)	RAL 7043
Lichtstrom	100 lm	Schutzart	IP66
Gehäuse	Aluminium	Schlagfestigkeit	IK10
Montage	Mast / Boden	Spannung	220-240 V AC
Lichtquelle	Power-LED	Frequenz	50-60 Hz
Linse	PMMA	Schutzklasse	I
Abdeckung	Klares Sicherheitsglas (10mm)	Leistungsfaktor	>0,95
Farbwiedergabe	CRI >70	Betriebstemperatur	-20°C / +50°C
Lichtfarben	3000K / 4000K / 6500K	Normen	EN60598-2-5, EN62262,EN60529,
Abstrahlwinkel	30° / 60° / 90°	Optionen	DALI, 1–10 V, RAL Code

AUSFÜHRUNGEN

Art.-Nr.	Ausführung
115486	50 W · klar · 90° · 6500 K · Grau (RAL 7043) · IP66 · Ex-Schutz
115865	100 W · klar · 90° · 6500 K · Grau (RAL 7043) · IP66 · Ex-Schutz
115864	150 W · klar · 90° · 6500 K · Grau (RAL 7043) · IP66 · Ex-Schutz
115863	200 W · klar · 90° · 6500 K · Grau (RAL 7043) · IP66 · Ex-Schutz
115487	240 W · klar · 90° · 6500 K · Grau (RAL 7043) · IP66 · Ex-Schutz
115780	480 W · klar · 90° · 6500 K · Grau (RAL 7043) · IP66 · Ex-Schutz

Angaben gemäss Hersteller. Technische Änderungen vorbehalten. Weitere Lichtfarben, Steuerungen und Oberflächen auf Anfrage.

Atarex Fluter

MASSBILD

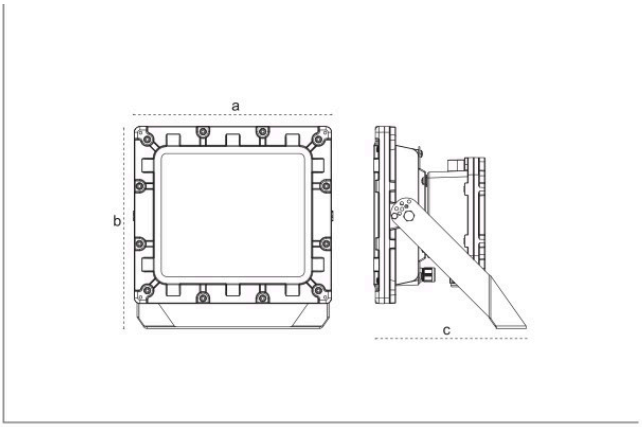

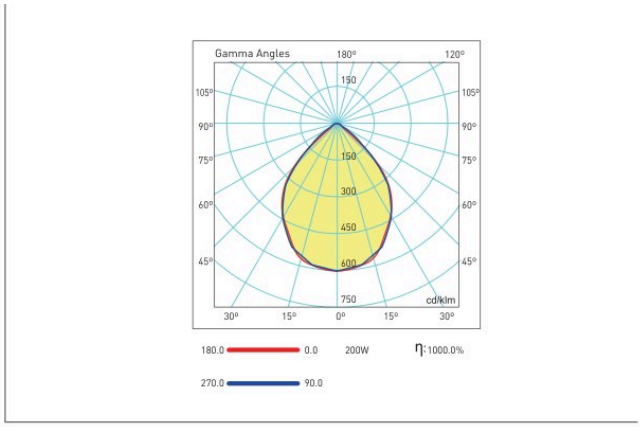

Cone Diagram

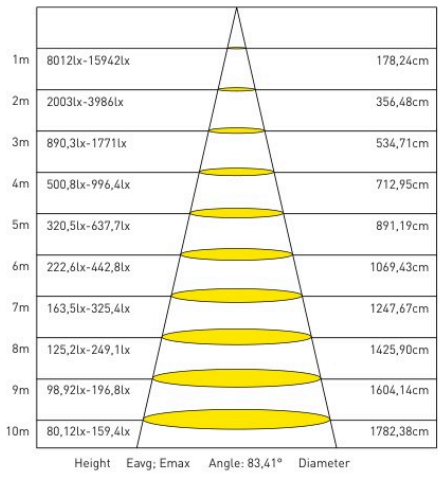

Masse in mm.