ATAREX HALLENSTRAHLER

HALLENSTRAHLER · EX ZONE 1/21 · IP66



Explosionsgeschützter LED-Hallenstrahler für Gas-Zone 1 und Staub-Zone 21 gemäss ATEX. Mit 50 bis 240 W und bis 29'520 lm für Chemie, Petrochemie, Raffinerien und Ex-Lagerbereiche.

230 V | IP66 | CRI >70 | Aufbau | 50 W – 240 W

MERKMALE

- Aluminiumgehäuse (RAL 7043), IP66, IK10, Kabelverschraubung M20
- ATEX: II 2G Ex eb db IIB T4…T6 Gb / II 2D Ex tb IIIC T85… 130 °C Db
- 50–240 W, 6'000–29'520 lm
- PMMA-Linsen 30° / 60° / 90°, gehärtetes Klarglas 10 mm
- 3000 K, 4000 K oder 6500 K, optional DALI oder 1–10 V

TECHNISCHE DATEN

Leistung	50 W / 100 W / 150 W / 200 W / 240 W
Lichtstrom	100 lm
Gehäuse	Aluminium
Montage	Aufbau
Lichtquelle	Power-LED
Linse	PMMA
Abdeckung	Klares Sicherheitsglas (10mm)
Farbwiedergabe	CRI >70
Lichtfarben	3000K / 4000K / 6500K
Abstrahlwinkel	30° / 60° / 90°

Farbe (RAL)	RAL 7043
Schutzart	IP66
Schlagfestigkeit	IK10
Spannung	220-240 V AC
Frequenz	50-60 Hz
Schutzklasse	I
Leistungsfaktor	>0,95
Betriebstemperatur	-20°C / +50°C
Normen	60598-2-1, EN62262, EN60529
Optionen	DALI, 1–10 V, RAL Code

AUSFÜHRUNGEN

Art.-Nr.	Ausführung
115866	50 W · Aufbau · klar · 90° · 6500 K · Grau (RAL 7043) · IP66 · Ex-Schutz
115867	100 W · Aufbau · klar · 90° · 6500 K · Grau (RAL 7043) · IP66 · Ex-Schutz
115868	150 W · Aufbau · klar · 90° · 6500 K · Grau (RAL 7043) · IP66 · Ex-Schutz
115869	200 W · Aufbau · klar · 90° · 6500 K · Grau (RAL 7043) · IP66 · Ex-Schutz
115870	240 W · Aufbau · klar · 90° · 6500 K · Grau (RAL 7043) · IP66 · Ex-Schutz

Angaben gemäss Hersteller. Technische Änderungen vorbehalten. Weitere Lichtfarben, Steuerungen und Oberflächen auf Anfrage.

Atarex Hallenstrahler

MASSBILD

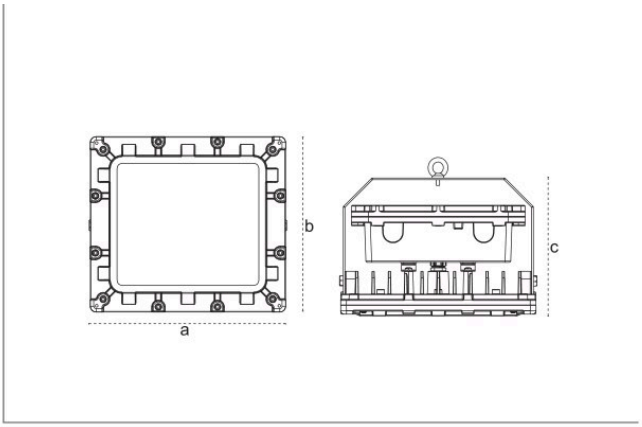

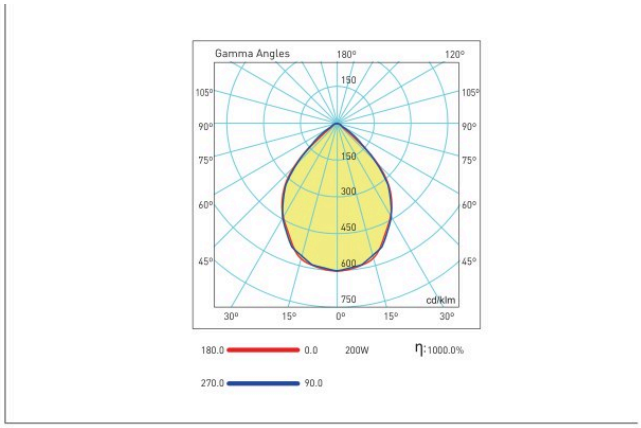

Cone Diagram

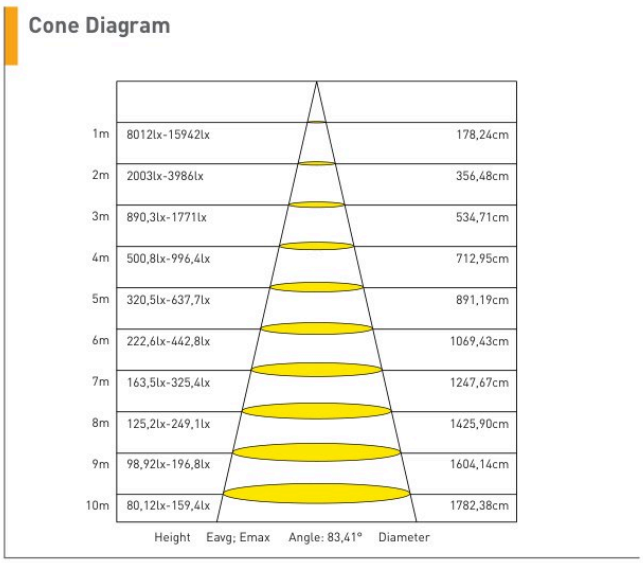

Masse in mm.