CIRCA DIREKT/INDIREKT

PENDELLEUCHTE · RING · DIREKT/INDIREKT



Circa Direkt/Indirekt ist eine ringförmige LED-Leuchte aus Aluminium, die Licht nach unten und zusätzlich an die Decke abgibt. Für Büros, Foyers und Besprechungsräume mit angenehm aufgehellter Decke.

230 V | IP40 | CRI >80 | Aufbau

MERKMALE

- 47–190 W, 5'170–20'900 lm
- Durchmesser 400, 600, 900, 1'200 und 1'500 mm, Profil 80 × 80 mm
- Aluminiumgehäuse mit Opal-Diffusor, Abstrahlwinkel 150°; Mid-Power-LED, CRI >80, 3000 K / 4000 K / 6500 K
- Optionen: DALI, 1–10 V, Notlicht 1 h / 3 h, Gehäusefarbe nach RAL
- Abmessungen und Gehäusefarbe nach Kundenwunsch möglich
- Pendel- oder Deckenmontage, IP40, Lebensdauer >50'000 h, Schutzklasse I

TECHNISCHE DATEN

Lichtstrom	5'170 – 20'900 lm
Gehäuse	Aluminium
Montage	Aufbau / Pendel
Lichtquelle	Mid-Power-LED
Farbwiedergabe	CRI >80
Lichtfarben	3000K / 4000K / 6500K
Abstrahlwinkel	150°
Farbe (RAL)	RAL 9006
Schutzart	IP40

Spannung	220-240 V AC
Frequenz	50-60 Hz
Schutzklasse	I
Leistungsfaktor	>0,90
Lebensdauer	>50'000 h
Betriebstemperatur	-20°C / +45°C
Normen	60598-2-1, LM79, EN 13032,
Optionen	DALI, 1–10 V, Notlicht 1 h, Notlicht 3 h, RAL Code

Angaben gemäss Hersteller. Technische Änderungen vorbehalten. Weitere Lichtfarben, Steuerungen und Oberflächen auf Anfrage.

Circa Direkt/Indirekt

AUSFÜHRUNGEN

Art.-Nr.	Ausführung
206054	L 400 mm · Aufbau · Opal · 4000 K · Schwarz (RAL 9005) · IP40
208436	L 400 mm · Aufbau · Opal · 6500 K · Schwarz (RAL 9005) · IP40
206055	L 600 mm · Aufbau · Opal · 4000 K · Schwarz (RAL 9005) · IP40
208435	L 600 mm · Aufbau · Opal · 6500 K · Schwarz (RAL 9005) · IP40
206056	L 900 mm · Aufbau · Opal · 4000 K · Schwarz (RAL 9005) · IP40
208434	L 900 mm · Aufbau · Opal · 6500 K · Schwarz (RAL 9005) · IP40
206057	L 1200 mm · Aufbau · Opal · 4000 K · Schwarz (RAL 9005) · IP40
208433	L 1200 mm · Aufbau · Opal · 6500 K · Schwarz (RAL 9005) · IP40
206058	L 1500 mm · Aufbau · Opal · 4000 K · Schwarz (RAL 9005) · IP40
208432	L 1500 mm · Aufbau · Opal · 6500 K · Schwarz (RAL 9005) · IP40

Circa Direkt/Indirekt

MASSBILD

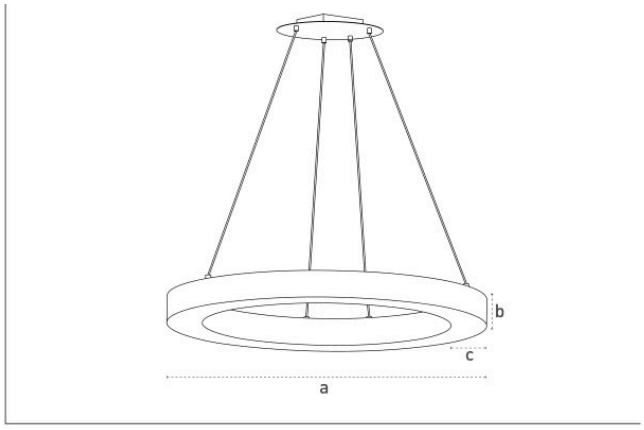

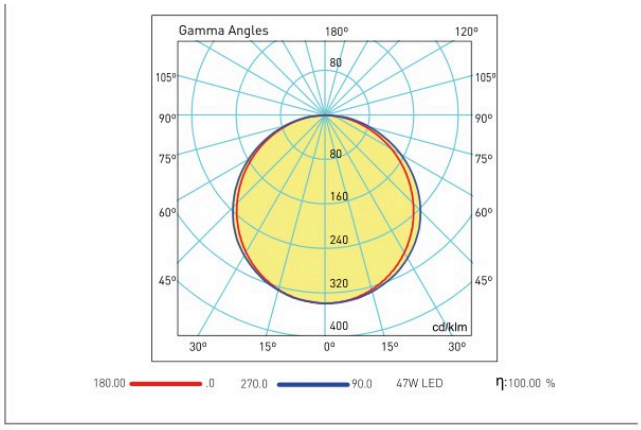

Masse in mm.