DA VINCI G2

BILDERLEUCHTE · WANDLEUCHTE · DEKORATIV



Dekorative LED-Bilder- und Spiegelleuchte mit schwenkbarem Arm. In 350 mm (6 W) und 500 mm (9 W) Länge erhältlich, für Bilder, Spiegel, Wohnräume, Hotels und Galerien.

230 V | IP40 | CRI >80 | Aufbau | 6 W – 9 W

MERKMALE

- Gehäuse Aluminium, Ausführung Chrom, Gold oder Schwarz
- Opaler Diffusor, Abstrahlwinkel 130°, 3000 K
- 6 W / 390 lm (350 mm) oder 9 W / 585 lm (500 mm)
- IP40, IK05, Schutzklasse II
- Systemlebensdauer >20'000 h

TECHNISCHE DATEN

Leistung	6 W / 9 W
Lichtstrom	390 – 585 lm
Gehäuse	Aluminium
Montage	Aufbau
Farbwiedergabe	CRI >80
Lichtfarben	3000K / 4000K / 6500K
Abstrahlwinkel	130°
Farbe	Chrom / Gold / Schwarz
Schutzart	IP40

Schlagfestigkeit	IK05
Spannung	220-240 V AC
Frequenz	50-60 Hz
Schutzklasse	II
Leistungsfaktor	>0,50
Lebensdauer	>20'000 h
Betriebstemperatur	-20°C / +45°C
Normen	EN60598-2-1

AUSFÜHRUNGEN

Art.-Nr.	Ausführung
209109	6 W · Wand · 3000 K · Chrom
209107	6 W · Wand · 3000 K · Gold
209105	6 W · Wand · 3000 K · Schwarz
209108	9 W · Wand · 3000 K · Chrom
209106	9 W · Wand · 3000 K · Gold
209104	9 W · Wand · 3000 K · Schwarz

Angaben gemäss Hersteller. Technische Änderungen vorbehalten. Weitere Lichtfarben, Steuerungen und Oberflächen auf Anfrage.

Da Vinci G2

MASSBILD

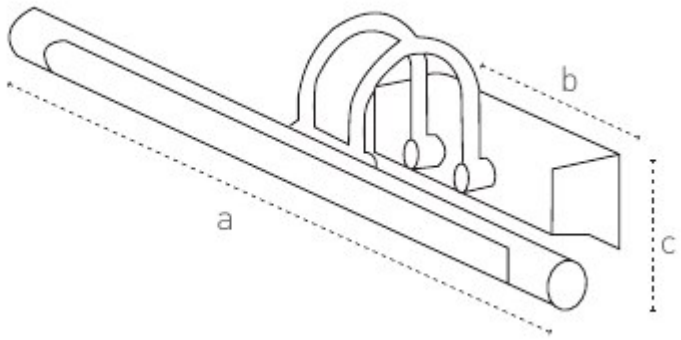

Masse in mm.