ELIT LIRAD

FLUTER · EX ZONE 2/22 · IP65



Explosionsgeschützter LED-Fluter mit GRP-Gehäuse für Gas-Zone 2 und Staub-Zone 22. Mit 50 W und 7'000 lm für Tankstellen, Chemieanlagen und industrielle Aussenbereiche.

230 V | IP65 | CRI >70 | Mast-Boden | 50 W

MERKMALE

- GRP-Gehäuse (RAL 1023), IP65, Kabelverschraubung M20
- ATEX: II 3G Ex ec IIC T5 Gc / II 3D Ex tc IIIC T95 °C Dc
- 50 W, 7'000 lm, 140 lm/W
- Aluminiumreflektor, PMMA-Linse, gehärtetes Glas, symmetrisch oder asymmetrisch
- Mast- oder Bodenmontage, optional Mikrowellensensor

TECHNISCHE DATEN

Leistung	50 W
Lichtstrom	7'000 lm
Gehäuse	GRP
Montage	Mast-Boden / Direk-Zemin
Lichtquelle	Power-LED
Reflektor	Aluminium
Linse	PMMA
Abdeckung	Sicherheitsglas
Farbwiedergabe	CRI >70
Lichtfarben	3000K-4000K-6500K
Abstrahlwinkel	Symmetric / Asymmetric

Farbe (RAL)	RAL 1023
Schutzart	IP65
Spannung	220-240 V AC
Frequenz	50-60 Hz
Schutzklasse	I
Leistungsfaktor	>0,95
Lebensdauer	>50'000 h
Betriebstemperatur	-20°C / 45°C
Normen	60598-2-5, LM79, EN 13032,
Optionen	Überspannungsschutz, Radarsensor, RAL Code

AUSFÜHRUNGEN

Art.-Nr.	Ausführung
109707	50 W · klar · 6500 K · Gelb (RAL 1023) · IP65 · Ex-Schutz

Angaben gemäss Hersteller. Technische Änderungen vorbehalten. Weitere Lichtfarben, Steuerungen und Oberflächen auf Anfrage.

Elit Lirad

MASSBILD

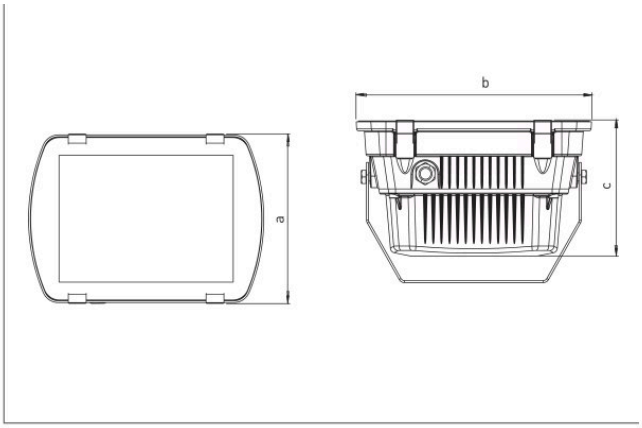

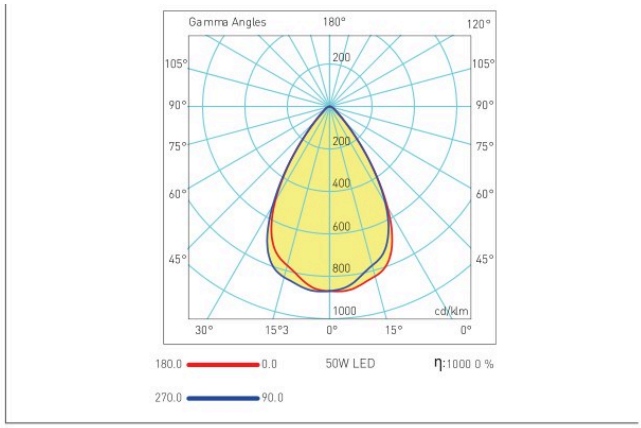

Masse in mm.