FIXLINE

LICHTBAND · AUFBAU/PENDEL · LED



Fixline ist eine lineare LED-Bandleuchte aus Aluminium mit Aluminiumreflektor und klarem oder satiniertem PMMA-Diffusor. Für Büros, Werkstätten, Lager und Verkaufsflächen, in Aufbau- oder Pendelmontage.

230 V | IP40 | CRI >80 | Aufbau | 35 W

MERKMALE

- 35 W, 4'020 lm (1'210 mm) bzw. 4'200 lm (1'510 mm), bis 120 lm/W
- Masse 1'210 bzw. 1'510 × 140 × 67 mm
- Aluminiumgehäuse mit Aluminiumreflektor, Diffusor klar oder satiniert
- Optionen: DALI, Mikrowellensensor, Gehäusefarbe nach RAL
- 3000 K / 4000 K / 6500 K, CRI >80, IP40
- Lebensdauer >50'000 h, PF >0,95

TECHNISCHE DATEN

Leistung	35 W
Lichtstrom	4'020 – 4'200 lm
Gehäuse	Aluminium
Montage	Aufbau / Pendel
Lichtquelle	Mid-Power-LED
Reflektor	Aluminium
Abdeckung	klar/satiniert PMMA
Farbwiedergabe	CRI >80
Lichtfarben	3000K / 4000K / 6500K
Abstrahlwinkel	160°

Farbe (RAL)	RAL 7035
Schutzart	IP40
Spannung	220-240 V AC
Frequenz	50-60 Hz
Schutzklasse	I
Leistungsfaktor	>0,95
Lebensdauer	>50'000 h
Betriebstemperatur	-20°C / +45°C
Normen	EN 60598-2-1, LM79, EN 13032,
Optionen	DALI, Überspannungsschutz, Radarsensor, RAL Code

Angaben gemäss Hersteller. Technische Änderungen vorbehalten. Weitere Lichtfarben, Steuerungen und Oberflächen auf Anfrage.

Fixline

AUSFÜHRUNGEN

Art.-Nr.	Ausführung
113238	35 W · L 1200 mm · Aufbau · Opal · 6500 K · Alu eloxiert · IP40
113239	35 W · L 1200 mm · Aufbau · Opal · 6500 K · Alu eloxiert · IP40
113234	35 W · L 1200 mm · Aufbau · Opal · 6500 K · Alu eloxiert · IP40 · Notlicht-Kit
113235	35 W · L 1200 mm · Aufbau · Opal · 6500 K · Alu eloxiert · IP40 · Notlicht-Kit
113240	35 W · L 1500 mm · Aufbau · Opal · 6500 K · Alu eloxiert · IP40
113241	35 W · L 1500 mm · Aufbau · Opal · 6500 K · Alu eloxiert · IP40
113236	35 W · L 1500 mm · Aufbau · Opal · 6500 K · Alu eloxiert · IP40 · Notlicht-Kit
113237	35 W · L 1500 mm · Aufbau · Opal · 6500 K · Alu eloxiert · IP40 · Notlicht-Kit

Fixline

MASSBILD

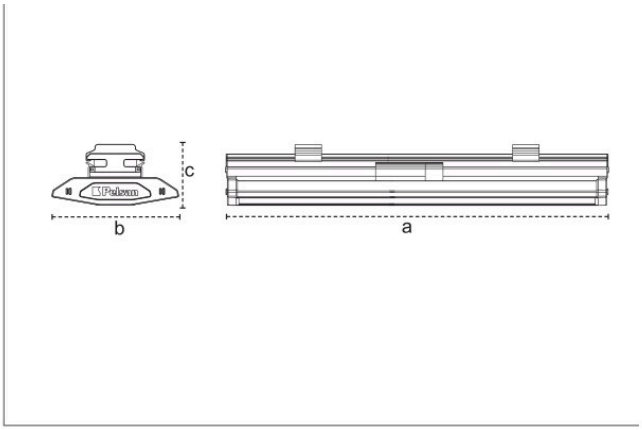

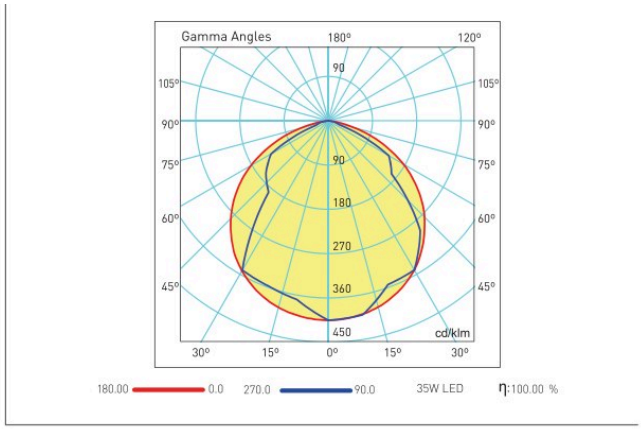

Masse in mm.