GRADA

WANDLEUCHTE AUSSEN · 2 KÖPFE · BEWEGUNGSMELDER



LED-Aussenwandleuchte mit zwei Leuchtköpfen und Bewegungssensor für die automatische Beleuchtung bei Annäherung. Ideal für Hauseingänge, Garagenzufahrten, Höfe und Lagerplätze.

230 V | IP65 | CRI >80 | Aufbau | 20 W

MERKMALE

- Kunststoffgehäuse anthrazit, IP65
- Aluminium-Reflektor, Sicherheitsglas
- 2 × 10 W, 1'600 lm, 80 lm/W
- 4000 K, CRI >80
- Integrierter Bewegungssensor
- Wandmontage, Schutzklasse II, Lebensdauer >30'000 h

TECHNISCHE DATEN

Leistung	20 W	Farbe	Anthrazit
Lichtstrom	1'600 lm	Schutzart	IP65
Gehäuse	Kunststoff	Spannung	220-240 V AC
Montage	Aufbau	Frequenz	50-60 Hz
Lichtquelle	Mid-Power-LED	Schutzklasse	II
Reflektor	Aluminium	Lebensdauer	>30'000
Farbwiedergabe	CRI >80	Betriebstemperatur	-20°C / +45°C
Lichtfarben	4000K	Normen	EN60598-2-1

AUSFÜHRUNGEN

Art.-Nr.	Ausführung
113600	20 W · Wand · klar · 4000 K · IP65 · Sensor

Angaben gemäss Hersteller. Technische Änderungen vorbehalten. Weitere Lichtfarben, Steuerungen und Oberflächen auf Anfrage.

Grada

MASSBILD

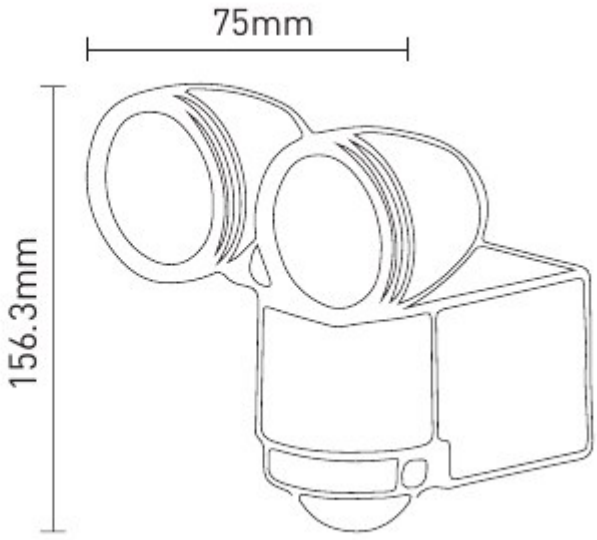

Masse in mm.