INOVALED G3

HALLENSTRAHLER · LINEAR · IP66



Linearer LED-Hallenstrahler mit Aluminiumgehäuse und gehärtetem Glas für raue Umgebungen. Mit 100 bis 150 W und verstellbarem Montagewinkel für Industrie- und Lagerhallen.

230 V | IP66 | CRI >80 | Aufbau/Kabeltrasse | 100 W – 150 W

MERKMALE

- Aluminiumgehäuse eloxiert (RAL 9006), IP66
- 100 / 120 / 150 W, 12'300–18'750 lm
- Gehärtetes Glas, Abstrahlwinkel 70° + 90°
- Längen 910 / 1'190 / 1'470 mm, verstellbare Montagehalterung
- Optional DALI, Notlicht 1 h oder 3 h, Mikrowellensensor

TECHNISCHE DATEN

Leistung	100 W / 120 W / 150 W
Lichtstrom	12'300 – 18'750 lm
Gehäuse	Aluminium
Montage	Aufbau/Kabeltrasse
Lichtquelle	Mid-Power-LED
Abdeckung	Sicherheitsglas
Farbwiedergabe	CRI >80
Lichtfarben	3000K/4000K/6500K
Abstrahlwinkel	70+90°

Farbe (RAL)	RAL 9006
Schutzart	IP66
Spannung	220-240 V AC
Frequenz	50-60 Hz
Schutzklasse	I
Leistungsfaktor	>0,95
Betriebstemperatur	-20°C / +40°C
Normen	EN60598-2-1 LM79, EN13032,
Optionen	DALI, Notlicht 1 h, Notlicht 3 h, Radarsensor

AUSFÜHRUNGEN

Art.-Nr.	Ausführung
116580	100 W · L 910 mm · Aufbau · klar · 6500 K · Alu eloxiert · IP66
116581	120 W · L 1190 mm · Aufbau · klar · 6500 K · Alu eloxiert · IP66
116582	150 W · L 1470 mm · Aufbau · klar · 6500 K · Alu eloxiert · IP66

Angaben gemäss Hersteller. Technische Änderungen vorbehalten. Weitere Lichtfarben, Steuerungen und Oberflächen auf Anfrage.

Inovaled G3

MASSBILD

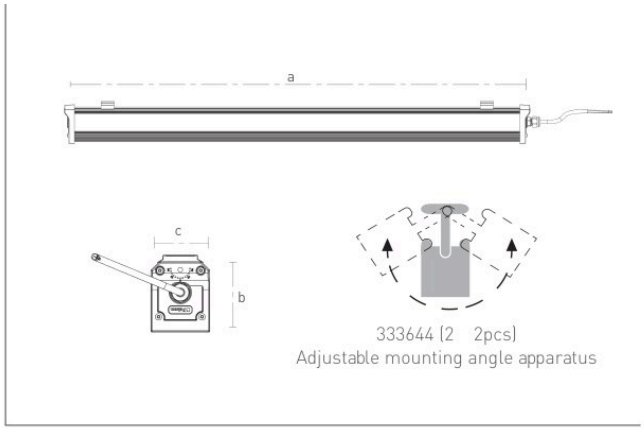

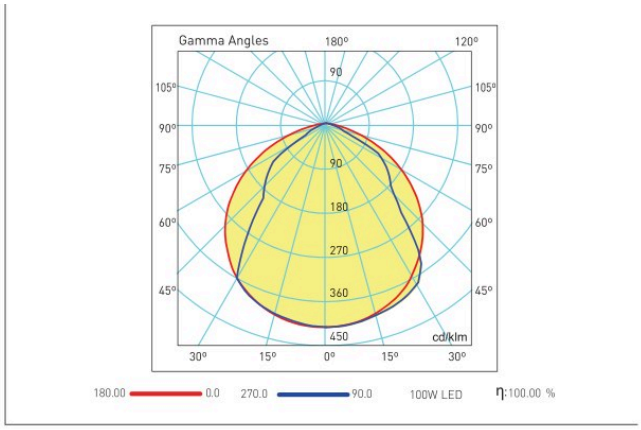

Masse in mm.