INOVALED G3 FEUCHTRAUM

FEUCHTRAUMLEUCHTE · ALUMINIUM · IP66



Lineare LED-Leuchte mit Aluminiumgehäuse und gehärtetem Glas für raue Umgebungen. Staub- und wasserdicht nach IP66, mit verstellbarem Montagewinkel, für Industrie, Tunnel, Parkhäuser und Aussenbereiche.

230 V | IP66 | CRI >80 | Aufbau | 19 W – 34 W

MERKMALE

- Aluminiumgehäuse eloxiert (RAL 9006), IP66, Schutzklasse I
- Gehärtetes Glas, Abstrahlwinkel 45°, CRI >80
- 19 / 26 / 34 W, 2'033–3'672 lm, Längen 630 / 910 / 1'190 mm
- 3000 K, 4000 K oder 6500 K, optional DALI
- Verstellbare Montagehalterung, Montage auf Decke oder Kabeltrasse

TECHNISCHE DATEN

Leistung	19 W / 26 W / 34 W
Gehäuse	Aluminium
Montage	Aufbau / Kabeltrasse
Lichtquelle	Mid-Power-LED
Abdeckung	Sicherheitsglas
Farbwiedergabe	CRI >80
Lichtfarben	3000K/4000K/6500K
Abstrahlwinkel	45°
Farbe (RAL)	RAL 9006

Schutzart	IP66
Spannung	220-240 V AC
Frequenz	50-60 Hz
Schutzklasse	I
Leistungsfaktor	>0,95
Betriebstemperatur	-20°C / +40°C
Normen	EN60598-2-1, LM79, EN13032,
Optionen	DALI

AUSFÜHRUNGEN

Art.-Nr.	Ausführung
116583	19 W · L 630 mm · Aufbau · Glas · 6500 K · Alu eloxiert · IP66
116584	26 W · L 910 mm · Aufbau · Glas · 6500 K · Alu eloxiert · IP66
116452	34 W · L 1190 mm · Aufbau · Glas · 6500 K · Alu eloxiert · IP66

Angaben gemäss Hersteller. Technische Änderungen vorbehalten. Weitere Lichtfarben, Steuerungen und Oberflächen auf Anfrage.

Inovaled G3 Feuchtraum

MASSBILD

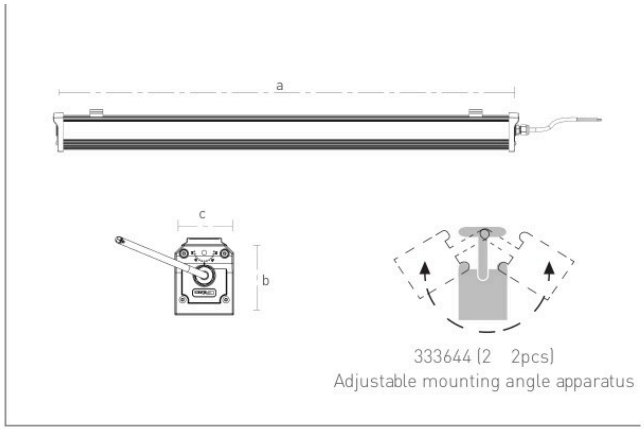

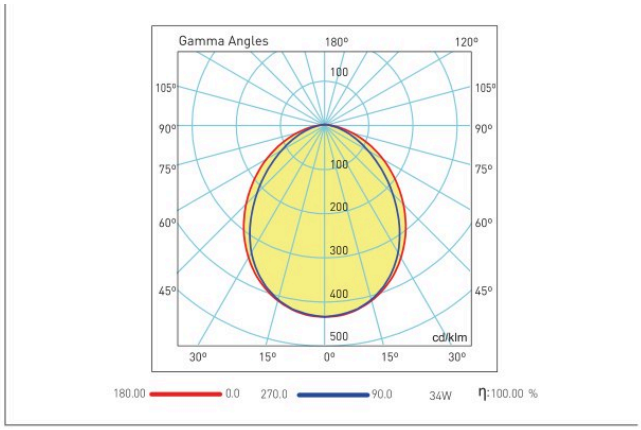

Masse in mm.