NAIRO FLUTER

FLUTER · EX ZONE 2/22 · IP66



Explosionsgeschützter LED-Fluter für Gas-Zone 2 und Staub-Zone 22 gemäss ATEX 2014/34/EU. Mit 50 bis 200 W und bis 173 lm/W für Chemieanlagen, Tanklager und industrielle Aussenbereiche.

230 V | IP66 | CRI >70 | Mast | 50 W – 200 W

MERKMALE

- Aluminiumgehäuse (RAL 1023), IP66, IK08
- ATEX: II 3G Ex ec IIC T5 Gc / II 3D Ex tc IIIC T95 °C Dc
- 50–200 W, 8'650–29'600 lm
- PMMA-Linsen 30° / 60° / 90°, gehärtetes Glas
- Mast- oder Bodenmontage, Systemlebensdauer >50'000 h

TECHNISCHE DATEN

Leistung	50 W – 200 W
Lichtstrom	12'225 – 29'600 lm
Gehäuse	Aluminium
Montage	Mast / Boden
Lichtquelle	Power-LED
Linse	PMMA
Abdeckung	Sicherheitsglas
Farbwiedergabe	CRI >70
Lichtfarben	3000K / 4000K / 6500K
Abstrahlwinkel	30° / 60° / 90°
Farbe (RAL)	RAL 1023

Schutzart	IP66
Schlagfestigkeit	IK08
Spannung	220-240 V AC
Frequenz	50-60 Hz
Schutzklasse	I
Leistungsfaktor	>0,95
Lebensdauer	>50'000 h
Betriebstemperatur	-20°C / +55°C
Normen	EN60598-2-5, EN62262,EN60529,
Optionen	RAL Code

Angaben gemäss Hersteller. Technische Änderungen vorbehalten. Weitere Lichtfarben, Steuerungen und Oberflächen auf Anfrage.

Nairo Fluter

AUSFÜHRUNGEN

Art.-Nr.	Ausführung
111372	50 W · klar · 90° · 6500 K · Gelb (RAL 1023) · IP66 · Ex-Schutz
111371	75 W · klar · 90° · 6500 K · Gelb (RAL 1023) · IP66 · Ex-Schutz
111370	100 W · klar · 90° · 6500 K · Gelb (RAL 1023) · IP66 · Ex-Schutz
111369	125 W · klar · 90° · 6500 K · Gelb (RAL 1023) · IP66 · Ex-Schutz
111363	150 W · klar · Gelb (RAL 1023) · IP66 · Ex-Schutz
111368	150 W · klar · 90° · 6500 K · Gelb (RAL 1023) · IP66 · Ex-Schutz
111362	200 W · klar · Gelb (RAL 1023) · IP66 · Ex-Schutz
111055	200 W · klar · 90° · 6500 K · Gelb (RAL 1023) · IP66 · Ex-Schutz

Nairo Fluter

MASSBILD

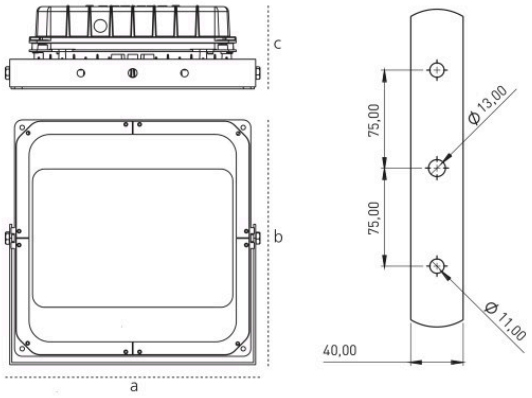

Cone Diagram

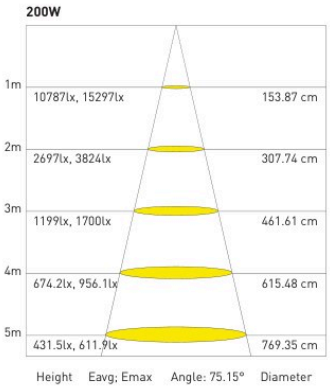

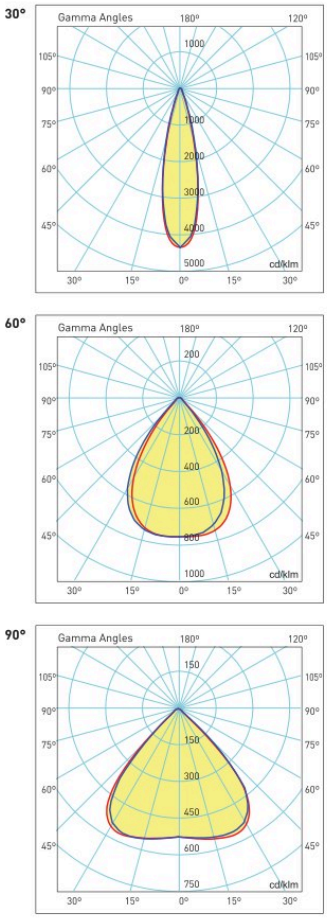

Masse in mm.