NILA

PENDELLEUCHTE · E27 · 6 FARBEN



Nila ist eine Pendelleuchte im Industrie-Look mit Metallschirm für ein Leuchtmittel mit E27-Fassung. Sechs Farbvarianten machen sie vielseitig einsetzbar, etwa in Gastronomie, Läden und Wohnbereichen.

230 V | IP20 | Pendel

MERKMALE

- Metallgehäuse in Schwarz, Weiss, Fuchsia, Rot, Mint oder Gelb
- Fassung E27 für austauschbares Leuchtmittel
- Masse 340 × 240 mm, IP20
- Netzspannung 220–240 V AC, Schutzklasse II, nach EN 60598-2-1
- Gehäusefarbe nach RAL auf Anfrage

TECHNISCHE DATEN

Gehäuse	Metall
Montage	Pendel
Farbe	Schwarz / Weiss / Fuchsia / Rot / Mint / Gelb
Schutzart	IP20
Spannung	220-240 V AC

Frequenz	50-60 Hz
Schutzklasse	II
Betriebstemperatur	-20°C / +45°C
Normen	EN 60598-2-1
Optionen	Notlicht 3 h, RAL Code

AUSFÜHRUNGEN

Art.-Nr.	Ausführung
208170	Aufbau · IP20 · Fassung E27
208171	Aufbau · IP20 · Fassung E27
208172	Aufbau · IP20 · Fassung E27
208173	Aufbau · IP20 · Fassung E27
208168	Aufbau · Schwarz · IP20 · Fassung E27
208169	Aufbau · Weiss · IP20 · Fassung E27

Angaben gemäss Hersteller. Technische Änderungen vorbehalten. Weitere Lichtfarben, Steuerungen und Oberflächen auf Anfrage.

Nila

MASSBILD

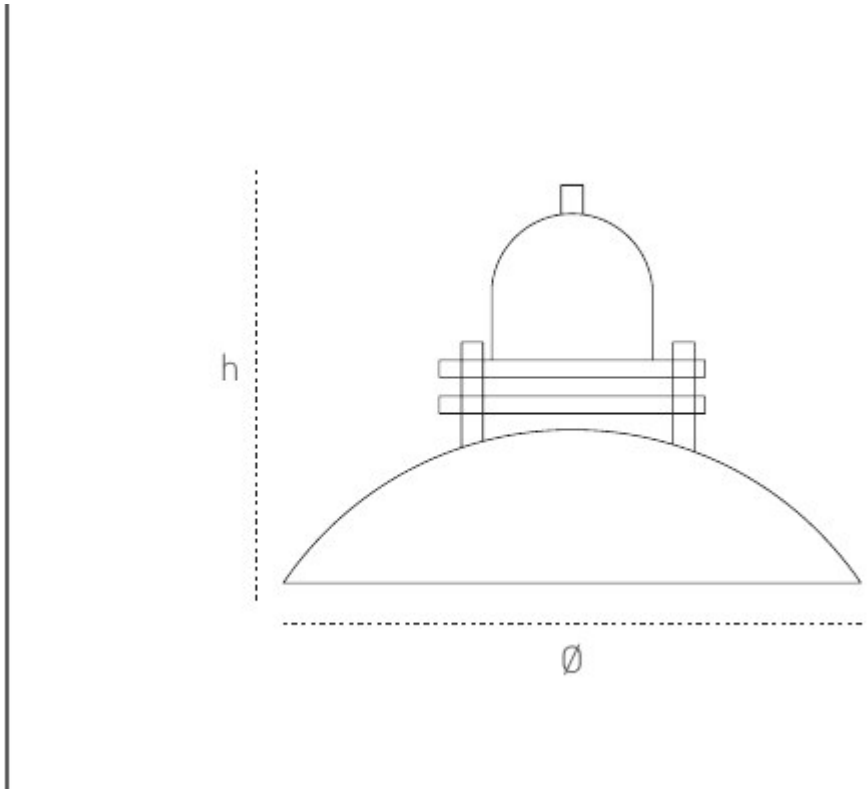

Masse in mm.