NORBA

PENDELLEUCHTE · OVALER RING · LED



Norba ist eine LED-Ringleuchte in länglich-organischer Form aus Aluminium mit Opal-Diffusor. Sie eignet sich für Besprechungstische, Empfangsbereiche, Büros und Gastronomie.

230 V | IP20 | CRI >80 | Aufbau | 85 W – 105 W

MERKMALE

- 85 / 105 W, 8'800 / 11'000 lm
- Masse 1'200 × 410 mm und 1'600 × 410 mm, Profil 80 × 80 mm; Gehäuse RAL 9005 oder 9006
- Aluminiumgehäuse mit Opal-Diffusor, Abstrahlwinkel 150°; Mid-Power-LED, CRI >80, 3000 K / 4000 K / 6500 K
- Optionen: DALI, 1–10 V, Notlicht 1 h / 3 h, Gehäusefarbe nach RAL
- Abmessungen und Gehäusefarbe nach Kundenwunsch möglich
- Pendel- oder Deckenmontage, IP20, Lebensdauer >50'000 h, Schutzklasse I

TECHNISCHE DATEN

Leistung	85 W / 105 W
Lichtstrom	8'800 – 11'000 lm
Gehäuse	Aluminium
Montage	Aufbau / Pendel
Lichtquelle	Mid-Power-LED
Farbwiedergabe	CRI >80
Lichtfarben	3000K / 4000K / 6500K
Abstrahlwinkel	150°
Farbe (RAL)	RAL 9005 / 9006

Schutzart	IP20
Spannung	220-240 V AC
Frequenz	50-60 Hz
Schutzklasse	I
Leistungsfaktor	>0,90
Lebensdauer	>50'000 h
Betriebstemperatur	-20°C / +45°C
Normen	60598-2-1, EN 13032,
Optionen	DALI, 1–10 V, Notlicht 1 h, Notlicht 3 h, RAL Code

Angaben gemäss Hersteller. Technische Änderungen vorbehalten. Weitere Lichtfarben, Steuerungen und Oberflächen auf Anfrage.

Norba

AUSFÜHRUNGEN

Art.-Nr.	Ausführung
206476	85 W · 40 × 120 mm · Pendel · Opal · 3000 K · Schwarz (RAL 9005) · IP20
206473	85 W · 40 × 120 mm · Pendel · Opal · 3000 K · Silber (RAL 9006) · IP20
206477	85 W · 40 × 120 mm · Pendel · Opal · 4000 K · Schwarz (RAL 9005) · IP20
206474	85 W · 40 × 120 mm · Pendel · Opal · 4000 K · Silber (RAL 9006) · IP20
206478	85 W · 40 × 120 mm · Pendel · Opal · 6500 K · Schwarz (RAL 9005) · IP20
206475	85 W · 40 × 120 mm · Pendel · Opal · 6500 K · Silber (RAL 9006) · IP20
206482	105 W · 40 × 160 mm · Pendel · Opal · 3000 K · Schwarz (RAL 9005) · IP20
206479	105 W · 40 × 160 mm · Pendel · Opal · 3000 K · Silber (RAL 9006) · IP20
206483	105 W · 40 × 160 mm · Pendel · Opal · 4000 K · Schwarz (RAL 9005) · IP20
206480	105 W · 40 × 160 mm · Pendel · Opal · 4000 K · Silber (RAL 9006) · IP20
206484	105 W · 40 × 160 mm · Pendel · Opal · 6500 K · Schwarz (RAL 9005) · IP20
206481	105 W · 40 × 160 mm · Pendel · Opal · 6500 K · Silber (RAL 9006) · IP20

Norba

MASSBILD

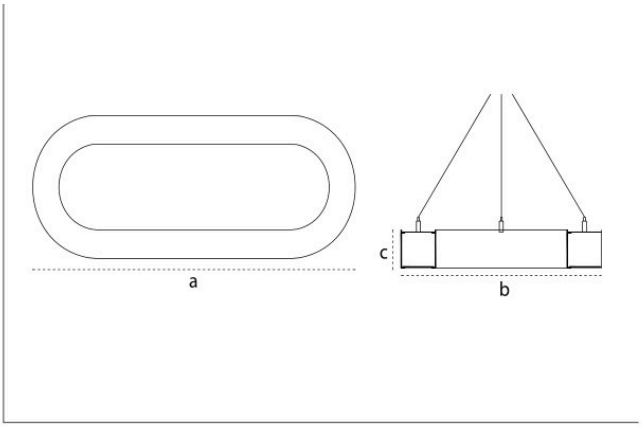

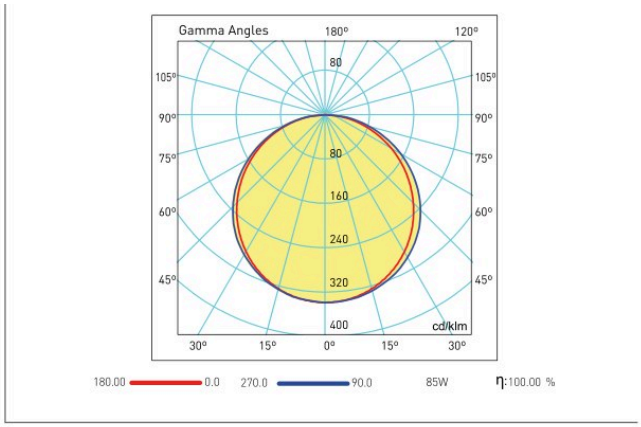

Suspension Set

Masse in mm.