PANTONE

PENDELLEUCHTE · KUPPEL · E27



Kuppelförmige Pendelleuchte aus Metall für E27-Leuchtmittel. In zwei Grössen (Ø 400 und Ø 500 mm) für Restaurants, Cafés, Esstische und Läden.

230 V | Pendel

MERKMALE

- Metallschirm Ø 400 × 230 mm oder Ø 500 × 300 mm
- Farben: Schwarz, Weiss, Patina, Rot oder Gelb
- Fassung E27, Schutzklasse II
- Optional Notlicht 3 h
- Leuchtmittel nicht im Lieferumfang

TECHNISCHE DATEN

Gehäuse	Metall
Montage	Pendel
Farbe	Schwarz / Weiss / Patina / Rot / Gelb
Spannung	220-240 V AC
Frequenz	50-60 Hz

Schutzklasse	II
Betriebstemperatur	-20°C / +45°C
Normen	EN 60598-2-1
Optionen	Notlicht 3 h, RAL Code

AUSFÜHRUNGEN

Art.-Nr.	Ausführung
208177	Aufbau · IP20 · Fassung E27
208178	Aufbau · IP20 · Fassung E27
208179	Aufbau · IP20 · Fassung E27
208175	Aufbau · Schwarz · IP20 · Fassung E27
208180	Aufbau · Schwarz · IP20 · Fassung E27
208176	Aufbau · Weiss · IP20 · Fassung E27
208181	Ø 500 mm · Aufbau · IP20 · Fassung E27

Angaben gemäss Hersteller. Technische Änderungen vorbehalten. Weitere Lichtfarben, Steuerungen und Oberflächen auf Anfrage.

Pantone

MASSBILD

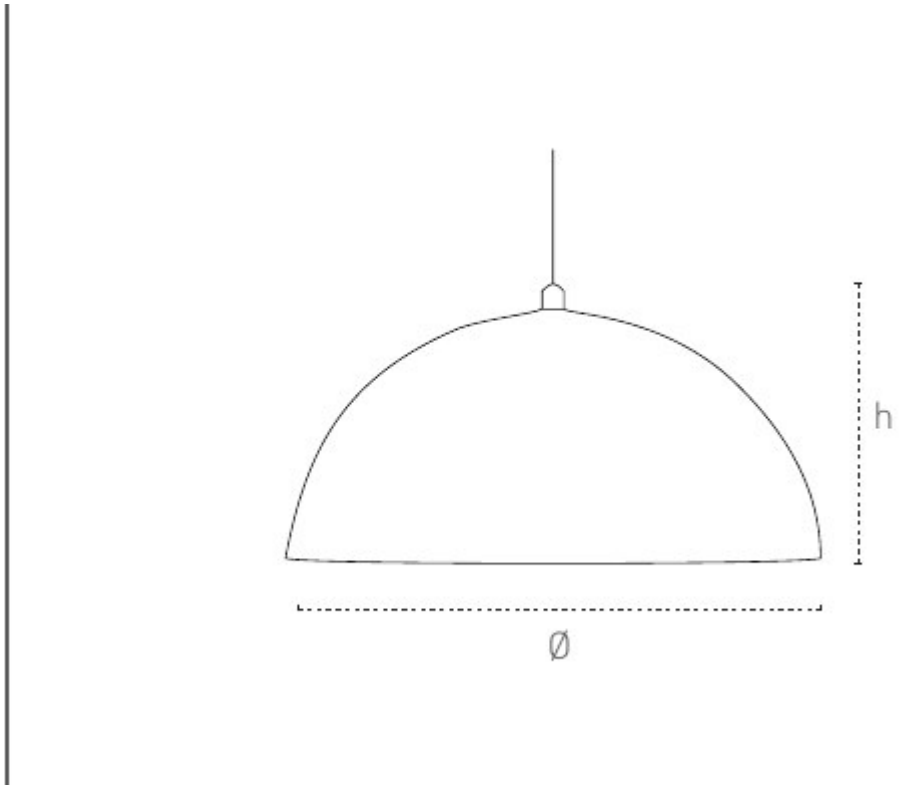

Masse in mm.