RIA MED S

FLUTER · IP66 · LINSENOPTIK



Leistungsstarker LED-Fluter mit Aluminiumgehäuse, PMMA-Linsen und Sicherheitsglas. Dank wählbarer Abstrahlcharakteristik für Fassaden, Parkplätze, Sportplätze, Lager- und Werkareale geeignet.

100-277	IP66	Mast/Boden Direk/Z	30 W – 100 W

MERKMALE

- Aluminiumgehäuse RAL 7043, IP66, IK08, Sicherheitsglas
- PMMA-Linsen 30° / 60° / 90° oder asymmetrisch
- 35–100 W, 4'830–13'000 lm, bis 140 lm/W, 312 × 240 × 75 mm
- 3000 K / 4000 K / 6500 K, Eingang 100–277 V AC
- Treiber IP67 mit ENEC, Lebensdauer Treiber 120'000 h, Überspannungsschutz 10 kV
- Optionen: DALI, 1–10 V, Step-Dim, Mikrowellensensor, RAL-Farbe

TECHNISCHE DATEN

Leistung	30 W – 100 W
Gehäuse	Aluminium
Montage	Mast/Boden Direk/Zemin
Lichtquelle	Power-LED
Linse	PMMA
Abdeckung	Sicherheitsglas
Lichtfarben	3000K / 4000K / 6500K
Abstrahlwinkel	30° / 60° / 90° / Asymmetric
Farbe (RAL)	RAL 7043

Schutzart	IP66
Schlagfestigkeit	IK08
Spannung	100-277 V AC
Frequenz	50-60 Hz
Schutzklasse	I
Leistungsfaktor	>0,95
Betriebstemperatur	-20°C / +45°C
Normen	60598-2-5, LM79, EN 13032,
Optionen	DALI, 1–10 V, Stufendimmung, Radarsensor, RAL Code

Angaben gemäss Hersteller. Technische Änderungen vorbehalten. Weitere Lichtfarben, Steuerungen und Oberflächen auf Anfrage.

Ria Med S

AUSFÜHRUNGEN

Art.-Nr.	Ausführung
117611	30 W · 4000 K · Grau (RAL 7043) · IP66
117665	30 W · 6500 K · Grau (RAL 7043) · IP66
117704	30 W · 6500 K · Grau (RAL 7043) · IP66
117634	35 W · 4000 K · Grau (RAL 7043) · IP66
117666	35 W · 6500 K · Grau (RAL 7043) · IP66
117705	35 W · 6500 K · Grau (RAL 7043) · IP66
117635	50 W · 4000 K · Grau (RAL 7043) · IP66
117667	50 W · 6500 K · Grau (RAL 7043) · IP66
117706	50 W · 6500 K · Grau (RAL 7043) · IP66
117636	60 W · 4000 K · Grau (RAL 7043) · IP66
117668	60 W · 6500 K · Grau (RAL 7043) · IP66
117707	60 W · 6500 K · Grau (RAL 7043) · IP66
117637	75 W · 4000 K · Grau (RAL 7043) · IP66
117669	75 W · 6500 K · Grau (RAL 7043) · IP66
117708	75 W · 6500 K · Grau (RAL 7043) · IP66
117638	100 W · 4000 K · Grau (RAL 7043) · IP66
117670	100 W · 6500 K · Grau (RAL 7043) · IP66
117709	100 W · 6500 K · Grau (RAL 7043) · IP66

Ria Med S

MASSBILD

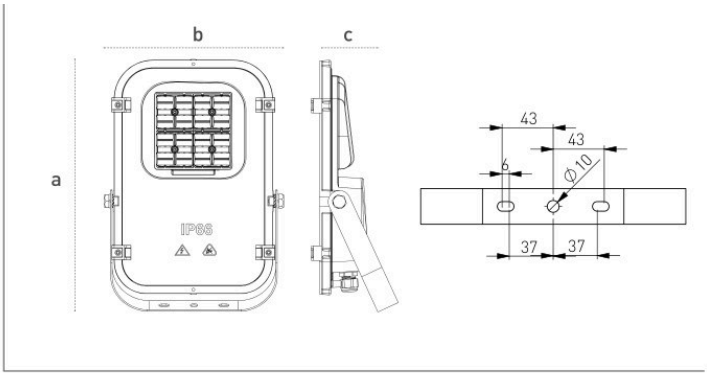

Light Distribution Curve

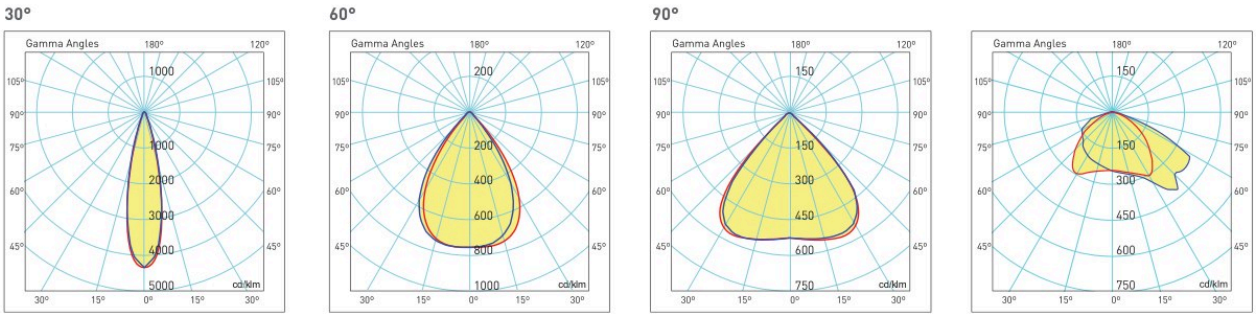

Masse in mm.