RINA G2

AUFBAU-DOWNLIGHT · RUND · OPAL



Runde LED-Aufbauleuchte mit Aluminiumgehäuse und opalem Diffusor. In 12 W (Ø 150 mm) und 24 W (Ø 187 mm) erhältlich, für Büros, Korridore, Verkaufsflächen und Treppenhäuser.

230 V | IP40 | CRI >80 | Aufbau | 12 W

MERKMALE

- Gehäuse Aluminium, RAL 9016 oder 9005, IP40, Schutzklasse II
- Opaler Diffusor, Abstrahlwinkel 155°, CRI >80
- 12 W / 1'200 lm oder 24 W / 2'472 lm, 3000 K, 4000 K oder 6500 K
- Optional DALI-dimmbar
- ENEC-zertifizierter Treiber, Systemlebensdauer >50'000 h

TECHNISCHE DATEN

Leistung	12 W
Lichtstrom	1'200 – 2'472 lm
Gehäuse	Aluminium
Montage	Aufbau
Lichtquelle	Mid-Power-LED
Farbwiedergabe	CRI >80
Lichtfarben	3000K / 4000K / 6500K
Abstrahlwinkel	155°
Farbe (RAL)	RAL 9016 / 9005

Schutzart	IP40
Spannung	220-240 V AC
Frequenz	50-60 Hz
Schutzklasse	II
Leistungsfaktor	>0,95
Lebensdauer	>50'000 h
Betriebstemperatur	-20°C / +45°C
Normen	EN 60598-2-1, LM79, EN 13032, LM80,
Optionen	DALI

AUSFÜHRUNGEN

Art.-Nr.	Ausführung
115569	12 W · Aufbau · Opal · 3000 K · Weiss (RAL 9016) · IP40
115570	12 W · Aufbau · Opal · 4000 K · Weiss (RAL 9016) · IP40
115571	12 W · Aufbau · Opal · 6500 K · Weiss (RAL 9016) · IP40

Angaben gemäss Hersteller. Technische Änderungen vorbehalten. Weitere Lichtfarben, Steuerungen und Oberflächen auf Anfrage.

Rina G2

MASSBILD

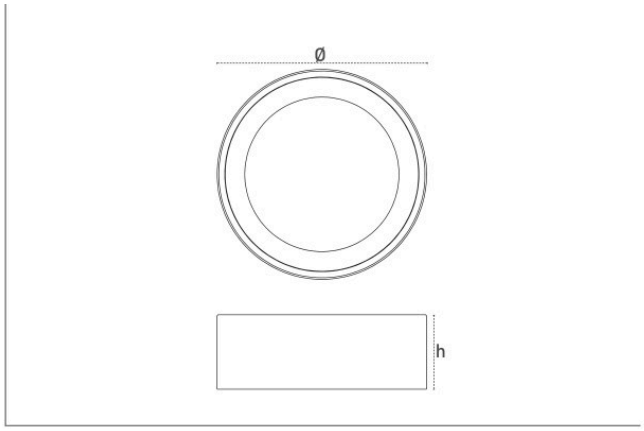

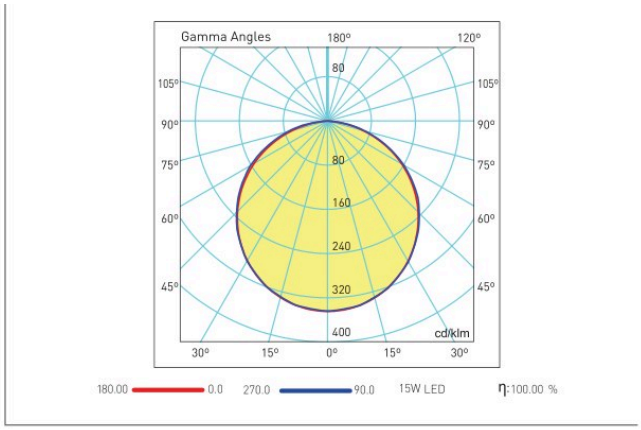

Masse in mm.