RITA G2 AUFBAU

AUFBAU-DOWNLIGHT · RUND · OPAL



Runde LED-Aufbauleuchte mit Aluminiumgehäuse und opalem Diffusor für eine gleichmässige, blendarme Ausleuchtung. Mit 10, 14 oder 20 W und 1'240 bis 2'100 lm eignet sie sich für Büros, Korridore, Verkaufs- und Nebenräume.

230 V | IP40 | CRI >80 | Aufbau | 10 W – 20 W

MERKMALE

- Gehäuse Aluminium weiss (RAL 9016), IP40, Schutzklasse II
- Opaler Diffusor, Abstrahlwinkel 150°, CRI >80
- 10 / 14 / 20 W, bis 124 lm/W, 3000 K, 4000 K oder 6500 K
- Optional DALI-dimmbar oder mit Mikrowellen-Bewegungsmelder
- ENEC-zertifizierter Treiber, Systemlebensdauer >50'000 h
- Masse Ø 150 × 90 mm

TECHNISCHE DATEN

Leistung	10 W / 14 W / 20 W	Schutzart	IP40
Lichtstrom	1'240 – 2'100 lm	Spannung	220-240 V AC
Gehäuse	Aluminium	Frequenz	50-60 Hz
Montage	Aufbau	Schutzklasse	II
Lichtquelle	Mid-Power-LED	Leistungsfaktor	>0,95
Farbwiedergabe	CRI >80	Lebensdauer	>50'000 h
Lichtfarben	3000K / 4000K / 6500K	Betriebstemperatur	-20°C / +45°C
Abstrahlwinkel	150°	Normen	EN60598-2-2,EN62262,EN60529,
Farbe (RAL)	RAL 9016	Optionen	DALI, Radarsensor, Aufbaurahmen

Angaben gemäss Hersteller. Technische Änderungen vorbehalten. Weitere Lichtfarben, Steuerungen und Oberflächen auf Anfrage.

Rita G2 Aufbau

AUSFÜHRUNGEN

Art.-Nr.	Ausführung
116254	10 W · L 150 mm · Aufbau · Opal · 4000 K · Weiss (RAL 9016) · IP40
116256	10 W · L 150 mm · Aufbau · Opal · 4000 K · Weiss (RAL 9016) · IP40 · Notlicht-Kit
116255	10 W · L 150 mm · Aufbau · Opal · 6500 K · Weiss (RAL 9016) · IP40
116523	14 W · L 150 mm · Opal · 4000 K · Weiss (RAL 9016) · IP40
116533	14 W · L 150 mm · Opal · 6500 K · Weiss (RAL 9016) · IP40
116534	14 W · L 150 mm · Opal · 6500 K · Weiss (RAL 9016) · IP40
116524	14 W · L 150 mm · Aufbau · Opal · 4000 K · Weiss (RAL 9016) · IP40
116251	20 W · L 150 mm · Aufbau · Opal · 4000 K · Weiss (RAL 9016) · IP40
116253	20 W · L 150 mm · Aufbau · Opal · 4000 K · Weiss (RAL 9016) · IP40 · Notlicht-Kit
116252	20 W · L 150 mm · Aufbau · Opal · 6500 K · Weiss (RAL 9016) · IP40

Rita G2 Aufbau

MASSBILD

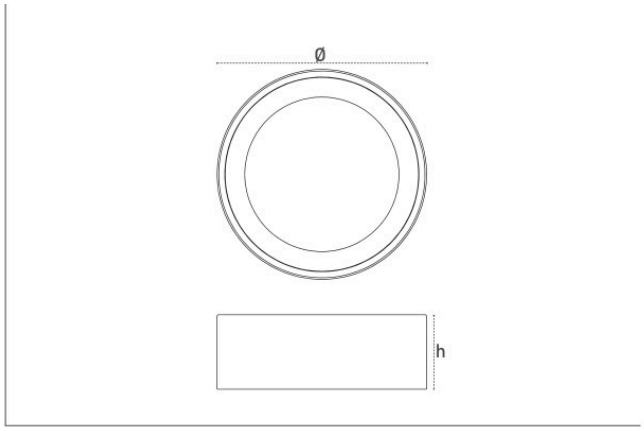

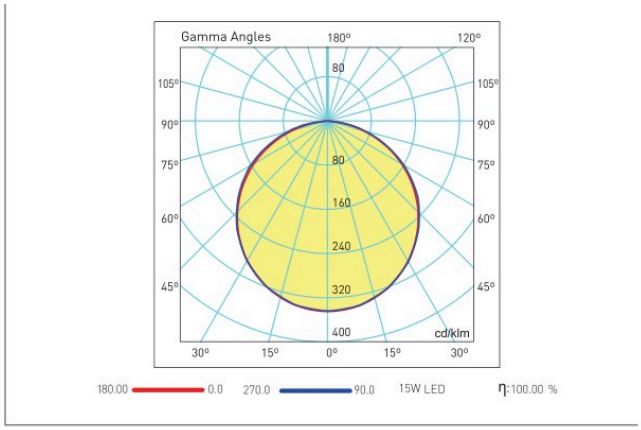

Masse in mm.