TRENOS

PENDELLEUCHTE · INDUSTRIE-STIL · E27



Pendelleuchte aus Metall im Industrie-Stil mit Schutzgitter für E27-Leuchtmittel. Für Restaurants, Cafés, Läden und Wohnbereiche.

230 V | Pendel

MERKMALE

- Metallschirm Ø 400 × 530 mm
- Farben: Weiss, Schwarz, Patina, Rot oder Gelb
- Fassung E27, Schutzklasse II
- Optional Notlicht 3 h
- Leuchtmittel nicht im Lieferumfang

TECHNISCHE DATEN

Gehäuse	Metall
Montage	Pendel
Farbe	Schwarz / Weiss / Patina / Rot / Gelb
Spannung	220-240 V AC
Frequenz	50-60 Hz

Schutzklasse	II
Betriebstemperatur	-20°C / +45°C
Normen	EN 60598-2-1
Optionen	Notlicht 3 h, RAL Code

AUSFÜHRUNGEN

Art.-Nr.	Ausführung
208184	Aufbau · IP20 · Fassung E27
208185	Aufbau · IP20 · Fassung E27
208186	Aufbau · IP20 · Fassung E27
208182	Aufbau · Schwarz · IP20 · Fassung E27
208183	Aufbau · Weiss · IP20 · Fassung E27

Angaben gemäss Hersteller. Technische Änderungen vorbehalten. Weitere Lichtfarben, Steuerungen und Oberflächen auf Anfrage.

Trenos

MASSBILD

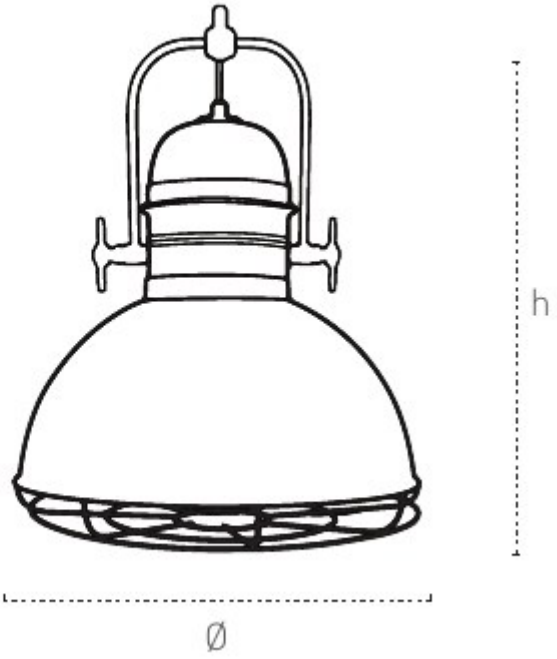

Masse in mm.