TRIA

PENDELLEUCHTE · Y-FORM · LED

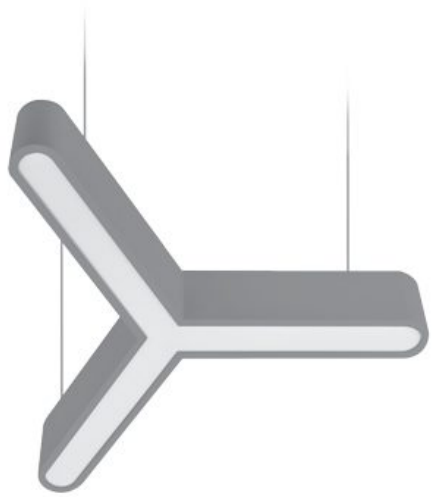

Tria ist eine dreiarmige LED-Pendelleuchte in Y-Form aus Aluminium mit Opal-Diffusor. Die markante Geometrie eignet sich für Foyers, Empfangsbereiche, Büros und Gastronomie.

230 V | IP40 | CRI >80 | Aufbau | 85 W

MERKMALE

- 85 W, 9'775 lm, 115 lm/W
- Masse 1'500 × 1'300 × 920 mm, Profilhöhe 80 mm
- Aluminiumgehäuse mit Opal-Diffusor, Abstrahlwinkel 150°; Mid-Power-LED, CRI >80, 3000 K / 4000 K / 6500 K
- Optionen: DALI, 1–10 V, Notlicht 1 h / 3 h, Gehäusefarbe nach RAL
- Abmessungen und Gehäusefarbe nach Kundenwunsch möglich
- Pendel- oder Deckenmontage, IP40, Lebensdauer >50'000 h, Schutzklasse I

TECHNISCHE DATEN

Leistung	85 W
Lichtstrom	9'775 lm
Gehäuse	Aluminium
Montage	Aufbau / Pendel
Lichtquelle	Mid-Power-LED
Farbwiedergabe	CRI >80
Lichtfarben	3000K / 4000K / 6500K
Abstrahlwinkel	150°
Farbe (RAL)	RAL 9006

Schutzart	IP40
Spannung	220-240 V AC
Frequenz	50-60 Hz
Schutzklasse	I
Leistungsfaktor	>0,90
Lebensdauer	>50'000 h
Betriebstemperatur	-20°C / +45°C
Normen	60598-2-1, LM79, EN 13032,
Optionen	DALI, 1–10 V, Notlicht 1 h, Notlicht 3 h, RAL Code

AUSFÜHRUNGEN

Art.-Nr.	Ausführung
109872	85 W · Pendel · Opal · 4000 K · Schwarz (RAL 9005) · IP40
109141	85 W · Pendel · Opal · 4000 K · Silber (RAL 9006) · IP40
109624	85 W · Pendel · Opal · 6500 K · Schwarz (RAL 9005) · IP40
110282	85 W · Pendel · Opal · 6500 K · Silber (RAL 9006) · IP40

Angaben gemäss Hersteller. Technische Änderungen vorbehalten. Weitere Lichtfarben, Steuerungen und Oberflächen auf Anfrage.

Tria

MASSBILD

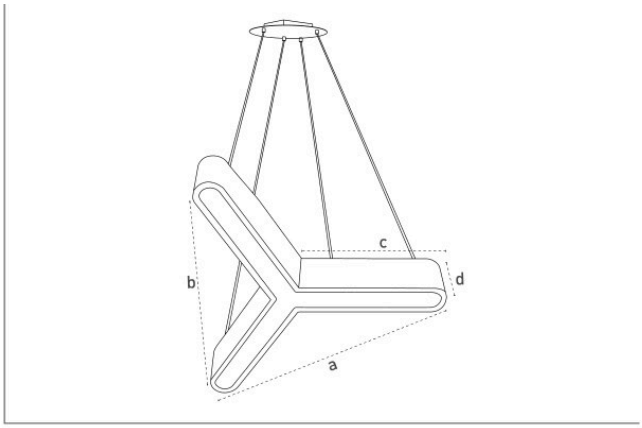

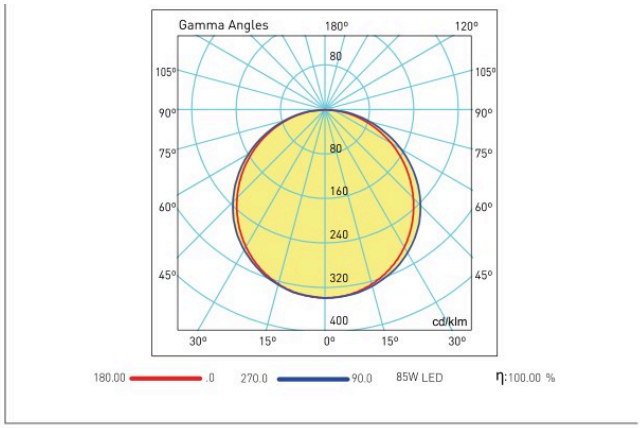

Masse in mm.