RAVO

LED-EINBAULEUCHTEN · 44,5 W · BIS 4110 LM



RAVO · 172 mm × 172 mm × 105 mm · Klare Abdeckung



RAVO · 172 mm × 172 mm × 105 mm · Opaler Diffusor

Einbauleuchte der Serie RAVO in 2 Ausführungen. Leistung 44,5 W, Lichtstrom bis 4110 lm. Masse, Lichtstärkeverteilung und alle Artikelnummern auf den folgenden Seiten.

Einbauleuchten | 2 Grössen | 44,5 W | bis 4110 lm | CRI 80 | IP 44 | DALI | 5 Jahre Garantie

MERKMALE

- Typ der Montage: Einbauleuchten
- Typ der Ausstrahlung: Direkte
- Form der Leuchte: Spot
- Farbe der Leuchte: Weiss, Schwarz, Silber
- Material: Kunststoff
- Lebensdauer: L80/B20 50 000 h

TECHNISCHE DATEN

Typ der Montage	Einbauleuchten
Typ der Ausstrahlung	Direkte
Form der Leuchte	Spot
Farbe der Leuchte	Weiss, Schwarz, Silber
Material	Kunststoff
Lebensdauer	L80/B20 50 000 h
Garantie	5 Jahre
MacAdam	3

Farbwiedergabeindex	80
Anschluss der Leuchte	DALI
Elektrische Spannung	220-240V
Frequenz	50/60Hz
Schutzart	IP 44
Leistung	44,5 W
Lichtstrom und Leistung	Toleranz ±10 %

AUSFÜHRUNGEN

Artikelnummer	Abmessungen	Leistung	Lichtstrom	Lichtfarbe	lm/W	Anschluss
55-062C-10GJV/840, W	172 mm × 172 mm × 105 mm	44.5 W -44 W	4110 lm	4000 K neutralweiss	92 lm/W	DALI
55-072K-10GJV/840, W	172 mm × 172 mm × 105 mm	44.5 W -44 W	3900 lm	4000 K neutralweiss	88 lm/W	DALI

Artikelnummer gemäss Hersteller. Leistung und Lichtstrom ±10 %.

RAVO · 172 mm × 172 mm × 105 mm · Klare Abdeckung

ARTIKELCODE 55-062C-10GJV



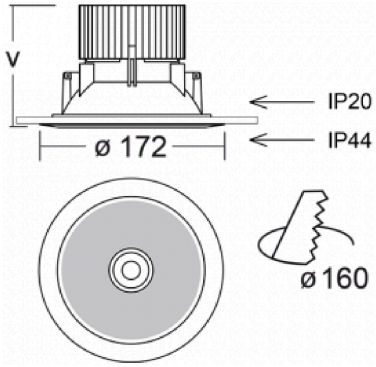

Masse in mm

DATEN

Typ der Montage	Einbauleuchten
Typ der Ausstrahlung	Direkte
Abmessungen	172 mm × 172 mm × 105 mm
Gewicht	0.5 kg
Optik DIR	Klare Abdeckung
UGR max. (X=4H, Y=8H, ϱ=70/50/20)	19.1

AUSFÜHRUNGEN DIESER GRÖSSE

Artikelnummer	Leistung	Lichtstrom	Lichtfarbe	lm/W	Anschluss
55-062C-10GJV/840, W	44.5 W -44 W	4110 lm	4000 K neutralweiss	92 lm/W	DALI

Leistung und Lichtstrom ±10 %.

RAVO · 172 mm × 172 mm × 105 mm · Opaler Diffusor

ARTIKELCODE 55-072K-10GJV



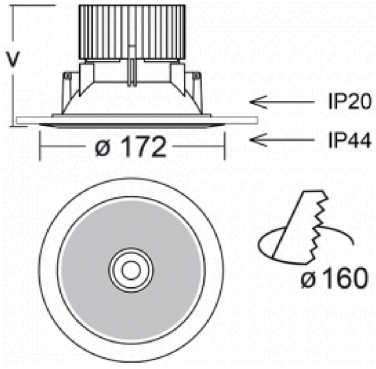

Masse in mm

DATEN

Typ der Montage	Einbauleuchten
Typ der Ausstrahlung	Direkte
Abmessungen	172 mm × 172 mm × 105 mm
Optik DIR	Opaler Diffusor
UGR max. (X=4H, Y=8H, ϱ=70/50/20)	19.6

AUSFÜHRUNGEN DIESER GRÖSSE

Artikelnummer	Leistung	Lichtstrom	Lichtfarbe	lm/W	Anschluss
55-072K-10GJV/840, W	44.5 W -44 W	3900 lm	4000 K neutralweiss	88 lm/W	DALI

Leistung und Lichtstrom ±10 %.