MONTE

HALLENSTRAHLER · RUND · IP65

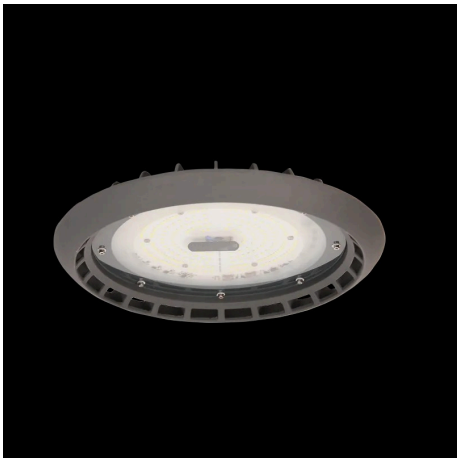

Wirtschaftlicher runder LED-Hallenstrahler (UFO) für Pendelmontage. Mit 100 oder 150 W und bis 123 lm/W für Lager-, Produktions- und Sporthallen.

230 V | IP65 | CRI >80 | Pendel | 100 W – 150 W

MERKMALE

- Aluminiumgehäuse (RAL 7043), IP65
- 100 W / 11'500 lm oder 150 W / 18'450 lm
- PC-Linse, CRI >80, 3000 K, 4000 K oder 6500 K
- Pendelmontage
- Systemlebensdauer >30'000 h

TECHNISCHE DATEN

Leistung	100 W / 150 W
Lichtstrom	11'500 – 18'450 lm
Gehäuse	Aluminium
Montage	Pendel
Lichtquelle	Mid-Power-LED
Linse	PC
Farbwiedergabe	CRI >80
Lichtfarben	3000K / 4000K / 6500K
Farbe (RAL)	RAL 7043

Schutzart	IP65
Spannung	220-240 V AC
Frequenz	50-60 Hz
Schutzklasse	I
Leistungsfaktor	>0,90
Lebensdauer	>30'000 h
Betriebstemperatur	-20°C / 45°C
Normen	60598-2-1, EN 62262, EN 60529

AUSFÜHRUNGEN

Art.-Nr.	Ausführung
110569	100 W · Aufbau · Glas · 5700 K · Grau (RAL 7043) · IP65
110570	150 W · Aufbau · Glas · 5700 K · Grau (RAL 7043) · IP65

Angaben gemäss Hersteller. Technische Änderungen vorbehalten. Weitere Lichtfarben, Steuerungen und Oberflächen auf Anfrage.

Monte

MASSBILD

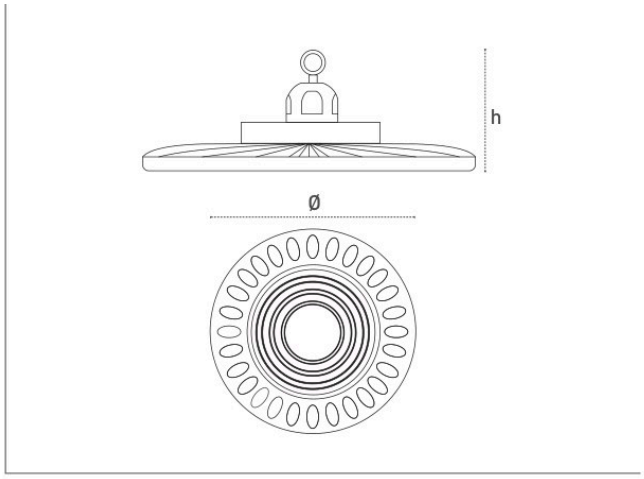

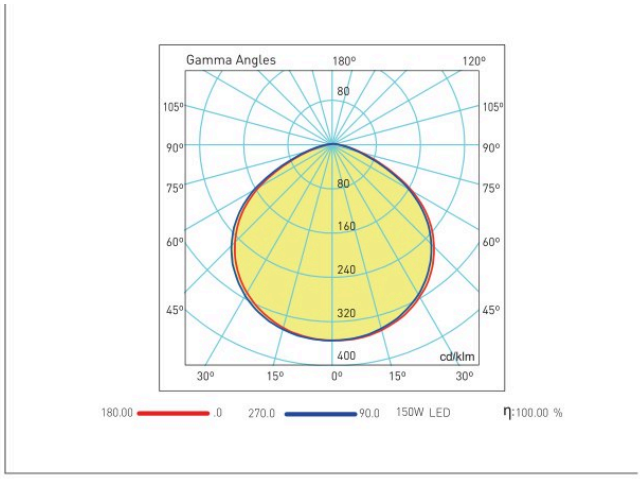

Masse in mm.