FIDO 98 230 V · CRI 93

EINBAUDOWNLIGHT · Ø98 MM



Fido 98 ist ein LED-Einbaudownlight mit farbigem Innenring für Deckenausschnitt Ø 98mm aus Aluminium-Druckguss. Erhältlich als 230-V-Version ohne Netzteil (Triac, auch Dim-to-Warm); Steuerung Triac. Lichtfarbe und Farbe wählbar, Einbaufeder für Gipskarton (Drahtfeder) oder Beton. 7 Jahre Garantie.

230 V | Triac | IP44 / IP20

MERKMALE

- 230-V-Technik ohne separates Netzteil
- Flimmerfrei dimmbar bis 0,1 %
- Praktisch kein Einschaltstrom
- Dim-to-Warm erhältlich
- 7 Jahre Garantie
- Einbaufeder für Gipskarton (Drahtfeder) oder Beton

TECHNISCHE DATEN

Abmessungen	104 × 59mm
Deckenausschnitt	Ø 98mm
Leistung	10,1 / 10,3 / 10,5 W
Lichtstrom	2200-3000 K: 800 lm, 2700 K: 800 lm, 3000 K: 800 lm, 4000 K: 800 lm
Farbwiedergabe	CRI 93
Abstrahlwinkel	40° / 80°
Lichtfarben	2200–3000 K / 2700 K / 3000 K / 4000 K
Steuerung	Triac

Spannung	220–240 V AC, ohne separates Netzteil
Schutzart	IP44 / IP20 · IK03
Material	Gehäuse: Aluminium-Druckguss / Reflektorglas: Polycarbonat
Einschaltstrom	<100mA / 0 µs (Soft Start), max. 48 Stück pro B16
Farbkonsistenz	MacAdam 3
Lebensdauer	>70.000 h
Betriebstemperatur	-20°C bis +45°C
Garantie	7 Jahre

AUSFÜHRUNGEN

Art.-Nr. Hersteller (3000 K)	Ausführung	Leistung	Lichtstrom
F12A03XX8E02	40° · Triac	10,1 W	800 lm
F12A03XX8F02	80° · Triac	10,1 W	800 lm
F12A03XX8C02	40° · Triac	10,3 W	800 lm
F12A03XX8D02	80° · Triac	10,3 W	800 lm
F12A03XX8A02	40° · Triac	10,5 W	800 lm
F12A03XX8B02	80° · Triac	10,5 W	800 lm
F12A03XX8G02	40° · Dim-to-Warm 2200–3000 K · Triac	10,3 W	800 lm
F12A03XX8H02	80° · Dim-to-Warm 2200–3000 K · Triac	10,3 W	800 lm

Angaben gemäss Hersteller. Technische Änderungen vorbehalten. XX = Farbcode (siehe Shop). Einbaufeder: Drahtfeder (Gipskarton) oder Betonfeder. Weitere Ausführungen auf Anfrage.

Fido 98 230 V · CRI 93

MASSBILD

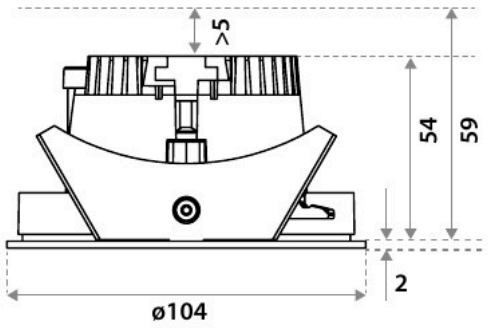

Masse in mm.



Using CS springs: Ø 98 mm.
Thickness ceiling 5-59 mm
& recess depth 59 mm.

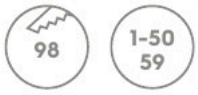

Using WS springs. Ø 98 mm.
Thickness ceiling 1-50 mm
& recess depth 59 mm.