NOBI

SCHIENENSTRAHLER · 1-/3-PHASEN · COB



LED-Stromschienenstrahler mit COB-LED und Aluminiumreflektor, erhältlich für 1-Phasen- und 3-Phasen-Schienen. Mit 20 oder 30 W und verstellbarem Kopf für flexible Akzentbeleuchtung in Läden, Showrooms, Galerien und Gastronomie.

230 V | IP20 | CRI >80 | Stromschiene | 20 W – 30 W

MERKMALE

- Gehäuse Aluminium, RAL 9005 / 9006; Aluminiumreflektor mit Klarglas-Abdeckung, COB-LED
- 20 / 30 W, 1'860–2'940 lm
- 3000 / 4000 / 6500 K, CRI >80
- Verstellbarer Kopf (180° / 350°), für 1-Phasen- oder 3-Phasen-Stromschiene
- Masse 90 × 137 mm, IP20, Schutzklasse II, Lebensdauer >50'000 h
- Optionen: DALI, Notlicht 1 h / 3 h, UGR<19-Diffusor, CRI 90

TECHNISCHE DATEN

Leistung	20 W / 30 W
Lichtstrom	2'940 lm
Gehäuse	Aluminium
Montage	Stromschiene
Lichtquelle	COB
Reflektor	Aluminium
Abdeckung	Klarglas
Farbwiedergabe	CRI >80
Lichtfarben	3000K / 4000K / 6500K
Farbe (RAL)	RAL 9005 / 9006

Schutzart	IP20
Spannung	220-240 V AC
Frequenz	50-60 Hz
Schutzklasse	II
Leistungsfaktor	>0,90
Lebensdauer	>50'000 h
Betriebstemperatur	-20°C / +45°C
Normen	EN 60598-2-1
Optionen	DALI, Notlicht 1 h, Notlicht 3 h, UGR<19-Diffusor

AUSFÜHRUNGEN

Art.-Nr.	Ausführung
208639	20 W · Schiene · klar · 30° · 3000 K · Schwarz (RAL 9005) · IP20
208638	20 W · Schiene · klar · 30° · 4000 K · Schwarz (RAL 9005) · IP20
208637	20 W · Schiene · klar · 30° · 6500 K · Schwarz (RAL 9005) · IP20
208642	30 W · Schiene · klar · 30° · 3000 K · Schwarz (RAL 9005) · IP20
208641	30 W · Schiene · klar · 30° · 4000 K · Schwarz (RAL 9005) · IP20
208640	30 W · Schiene · klar · 30° · 6500 K · Schwarz (RAL 9005) · IP20

Nobi

MASSBILD

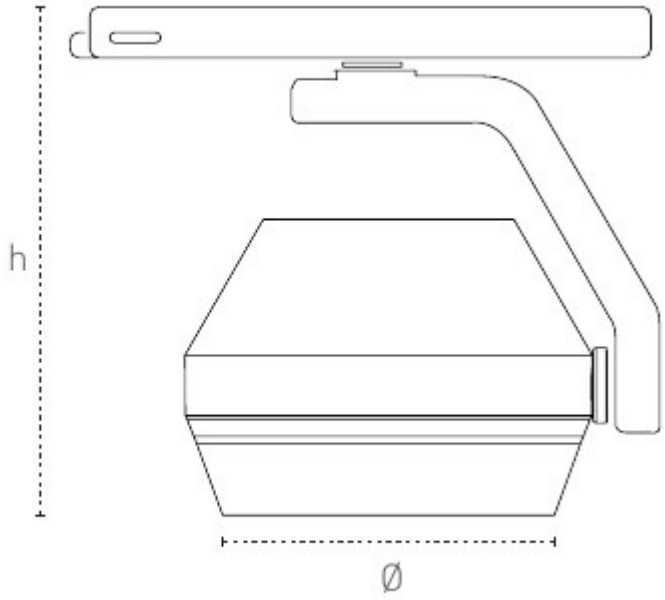

Masse in mm.