# LECTO G2

FLUTER · FLACH · 5000 K




Schlanker, wirtschaftlicher LED-Fluter mit Aluminiumgehäuse und Sicherheitsglas, Effizienz bis 131 lm/W. Für Fassaden, Werbeflächen, Höfe, Parkplätze und Lagerflächen, in sechs Leistungsstufen von 50 bis 400 W.

230 V | IP65 | CRI >70 | Mast/Boden Direk/Z | 50 W – 200 W

## MERKMALE

- Aluminiumgehäuse RAL 7043, IP65, Sicherheitsglas
- Abstrahlwinkel 120°
- 50–400 W, 6'550–50'000 lm, bis 131 lm/W
- 5000 K, CRI >70
- Überspannungsschutz 5 kV intern, Lebensdauer >30'000 h
- Flache Bauform von 220 × 176 × 30 bis 495 × 420 × 44 mm

## TECHNISCHE DATEN

| | | | |
|---|---|---|---|
| Leistung | 50 W / 100 W / 150 W / 200 W | Farbe (RAL) | RAL 7043 |
| Lichtstrom | 6'550 – 50'000 lm | Schutzart | IP65 |
| Gehäuse | Aluminium | Spannung | 220-240 V AC |
| Montage | Mast/Boden Direk/Zemin | Frequenz | 50-60 Hz |
| Lichtquelle | Mid-Power-LED | Schutzklasse | I |
| Abdeckung | Sicherheitsglas | Leistungsfaktor | >0,90 |
| Farbwiedergabe | CRI >70 | Lebensdauer | >30'000 h |
| Lichtfarben | 5000K | Betriebstemperatur | -20°C / 45°C |
| Abstrahlwinkel | 120° | Normen | 60598-2-5, LM79, EN 13032, |

## AUSFÜHRUNGEN

| Art.-Nr. | Ausführung |
|---|---|
| 116003 | 50 W · klar · 3000 K · Grau (RAL 7043) · IP65 |
| 115747 | 50 W · klar · 5000 K · Grau (RAL 7043) · IP65 |
| 116004 | 100 W · klar · 3000 K · Grau (RAL 7043) · IP65 |
| 115748 | 100 W · klar · 5000 K · Grau (RAL 7043) · IP65 |
| 116005 | 150 W · klar · 3000 K · Grau (RAL 7043) · IP65 |
| 115818 | 150 W · klar · 5000 K · Grau (RAL 7043) · IP65 |
| 116006 | 200 W · klar · 3000 K · Grau (RAL 7043) · IP65 |
| 115819 | 200 W · klar · 5000 K · Grau (RAL 7043) · IP65 |

Angaben gemäss Hersteller. Technische Änderungen vorbehalten. Weitere Lichtfarben, Steuerungen und Oberflächen auf Anfrage.

# Lecto G2

MASSBILD

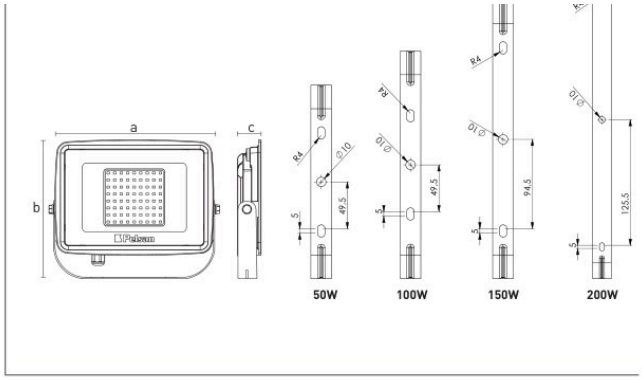


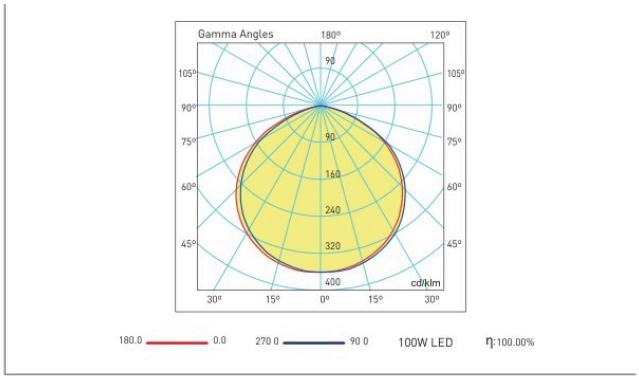


## Cone Diagram

**50W**

| | | |
|---|---|---|
| 1m | 789.5, 2480lx | 286.05cm |
| 2m | 197.4, 620.1lx | 572.11cm |
| 3m | 87.72, 275.6lx | 858.16cm |
| 4m | 49.34, 155.0lx | 1144.21cm |
| 5m | 31.58, 99.21lx | 1430.26cm |
| 6m | 21.93, 68.90lx | 1716.32cm |
| 7m | 16.11, 50.62lx | 2002.37cm |
| 8m | 12.34, 38.75lx | 2288.42cm |
| 9m | 9.746, 30.62lx | 2574.48cm |
| 10m | 7.895, 24.80lx | 2860.53cm |

Height Eavg; Emax Angle: 110.08° Diameter

**100W**

| | | |
|---|---|---|
| 1m | 1321, 4617lx | 312.06cm |
| 2m | 330.3, 1154lx | 624.13cm |
| 3m | 146.8, 513.0lx | 936.19cm |
| 4m | 82.57, 288.6lx | 1248.26cm |
| 5m | 52.84, 184.7lx | 1560.32cm |
| 6m | 36.70, 128.3lx | 1872.39cm |
| 7m | 26.96, 94.23lx | 2184.45cm |
| 8m | 20.64, 72.14lx | 2496.52cm |
| 9m | 16.31, 57.00lx | 2808.58cm |
| 10m | 13.21, 46.17lx | 3120.65cm |

Height Eavg; Emax Angle: 114.69° Diameter

**150W**

| | | |
|---|---|---|
| 1m | 1966, 7054lx | 316.91cm |
| 2m | 491.6, 1763lx | 633.83cm |
| 3m | 218.5, 783.8lx | 950.74cm |
| 4m | 122.9, 440.9lx | 1267.65cm |
| 5m | 78.65, 282.2lx | 1584.56cm |
| 6m | 54.62, 195.9lx | 1901.48cm |
| 7m | 40.13, 144.0lx | 2218.39cm |
| 8m | 30.72, 110.2lx | 2535.30cm |
| 9m | 24.28, 87.08lx | 2852.21cm |
| 10m | 19.66, 70.54lx | 3169.13cm |

Height Eavg; Emax Angle: 115.49° Diameter

**200W**

| | | |
|---|---|---|
| 1m | 2698, 9710lx | 314.17cm |
| 2m | 674.5, 2427lx | 628.35cm |
| 3m | 299.8, 1079lx | 942.52cm |
| 4m | 168.6, 606.9lx | 1256.69cm |
| 5m | 107.9, 388.4lx | 1570.86cm |
| 6m | 74.95, 269.7lx | 1885.04cm |
| 7m | 55.06, 198.2lx | 2199.21cm |
| 8m | 42.16, 151.7lx | 2513.38cm |
| 9m | 33.31, 119.9lx | 2827.55cm |
| 10m | 26.98, 97.10lx | 3141.73cm |

Height Eavg; Emax Angle: 115.04° Diameter

Masse in mm.