SPICA G3 XS

EINBAUSTRAHLER · QUADRATISCH · KLEIN



Besonders kleiner quadratischer LED-Einbaustrahler mit COB-LED und Aluminiumreflektor. Mit 8 W und einem Ausschnitt von nur Ø75 mm ideal für dezentes Akzentlicht in Wohnräumen, Hotels und Vitrinen.

230 V | IP20 | CRI >80 | Einbau | 8 W

MERKMALE

- Gehäuse Aluminium, RAL 9005 / 9006; Aluminiumreflektor mit Klarglas-Abdeckung
- 8 W, 664 lm
- Abstrahlwinkel 15° / 30°, 3000 / 4000 / 6500 K, CRI >80
- Masse 90 × 90 × 85 mm, Ausschnitt Ø75 mm
- IP20, Schutzklasse II, Lebensdauer >50'000 h
- Optionen: DALI, Notlicht 1 h / 3 h, CRI 90, Sonderfarben RAL

TECHNISCHE DATEN

Leistung	8 W
Gehäuse	Aluminium
Montage	Einbau
Lichtquelle	COB
Reflektor	Aluminium
Abdeckung	Klarglas
Farbwiedergabe	CRI >80
Lichtfarben	3000K / 4000K / 6500K
Abstrahlwinkel	15° / 30°
Farbe (RAL)	RAL 9005 / 9006

Schutzart	IP20
Spannung	220-240 V AC
Frequenz	50-60 Hz
Schutzklasse	II
Leistungsfaktor	>0,90
Lebensdauer	>50'000 h
Betriebstemperatur	-20°C / +45°C
Normen	EN 60598-2-1
Optionen	DALI, Notlicht 1 h, Notlicht 3 h, CRI 90, RAL Code

AUSFÜHRUNGEN

Art.-Nr.	Ausführung
209775	8 W · Einbau · klar · 17° · 3000 K · Schwarz (RAL 9005) · IP20
209751	8 W · Einbau · klar · 17° · 3000 K · Weiss (RAL 9016) · IP20
209776	8 W · Einbau · klar · 17° · 4000 K · Schwarz (RAL 9005) · IP20
209752	8 W · Einbau · klar · 17° · 4000 K · Weiss (RAL 9016) · IP20
209777	8 W · Einbau · klar · 17° · 6500 K · Schwarz (RAL 9005) · IP20
209753	8 W · Einbau · klar · 17° · 6500 K · Weiss (RAL 9016) · IP20

Angaben gemäss Hersteller. Technische Änderungen vorbehalten. Weitere Lichtfarben, Steuerungen und Oberflächen auf Anfrage.

Spica G3 XS

MASSBILD

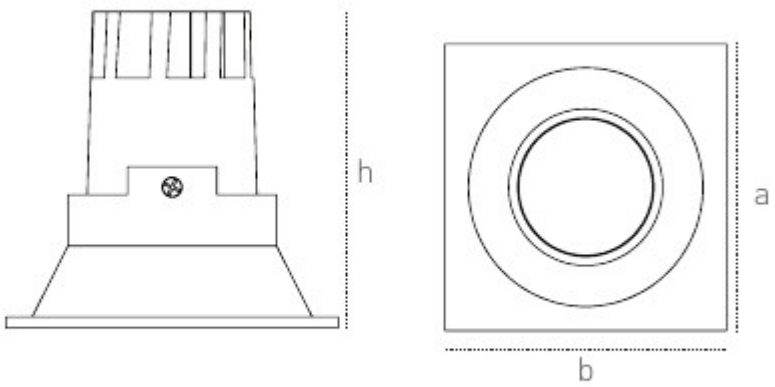

Masse in mm.