SENSE

DECKENLEUCHTE · RUND · SENSOR · LED



Sense ist eine runde LED-Deckenleuchte mit dekorativem Glasdiffusor und integriertem Sensor. Ideal für Korridore, Treppenhäuser und Nebenräume; optional mit Notlicht-Einheit.

230 V | IP20 | CRI >80 | Aufbau | 8 W – 18 W

MERKMALE

- 8 W, 864 lm (108 lm/W) bzw. 740 lm
- Masse Ø 300 × 105 mm
- Metallgehäuse RAL 9016, Glasdiffusor, Abstrahlwinkel 175°
- Mit integriertem Sensor; Option Notlicht 1 h / 3 h
- 6500 K, CRI >80, IP20, IK06, Schutzklasse II
- Lebensdauer >50'000 h, PF >0,95

TECHNISCHE DATEN

Leistung	8 W / 18 W	Schutzart	IP20
Lichtstrom	740 – 864 lm	Schlagfestigkeit	IK06
Gehäuse	Metall	Spannung	220-240 V AC
Montage	Aufbau	Frequenz	50-60 Hz
Lichtquelle	Mid-Power-LED	Schutzklasse	II
Abdeckung	Glas	Leistungsfaktor	>0,95
Farbwiedergabe	CRI >80	Lebensdauer	>50'000 h
Lichtfarben	6500K	Betriebstemperatur	-20°C / +45°C
Abstrahlwinkel	175°	Normen	60598-2-1, LM80, TM21
Farbe (RAL)	RAL 9016	Optionen	Notlicht 1 h, Notlicht 3 h

AUSFÜHRUNGEN

Art.-Nr.	Ausführung
110697	Aufbau · Glas · Weiss (RAL 9016) · IP20 · Notlicht-Kit · Sensor · Fassung E27
110917	Aufbau · Glas · Weiss (RAL 9016) · IP20 · Sensor · Fassung E27
115373	Aufbau · Glas · Weiss (RAL 9016) · IP40 · Sensor · Fassung E27
104369	8 W · Aufbau · Glas · 6500 K · Weiss (RAL 9016) · IP20 · Notlicht-Kit · Sensor
110696	8 W · Aufbau · Glas · 6500 K · Weiss (RAL 9016) · IP20 · Sensor
115378	18 W · Aufbau · Glas · 6500 K · Weiss (RAL 9016) · IP40 · Notlicht-Kit · Sensor
115377	18 W · Aufbau · Glas · 6500 K · Weiss (RAL 9016) · IP40 · Sensor

Angaben gemäss Hersteller. Technische Änderungen vorbehalten. Weitere Lichtfarben, Steuerungen und Oberflächen auf Anfrage.

Sense

MASSBILD

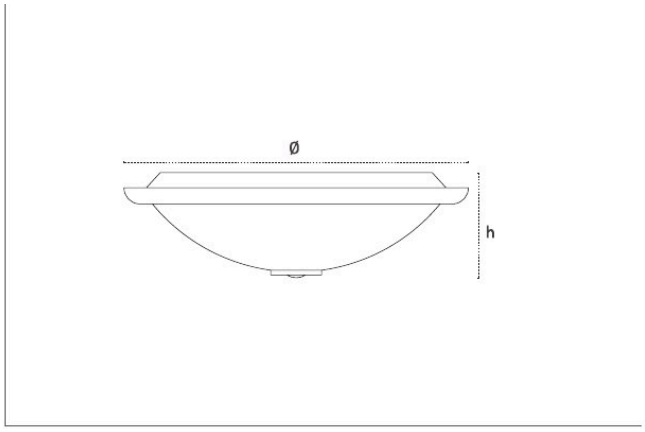

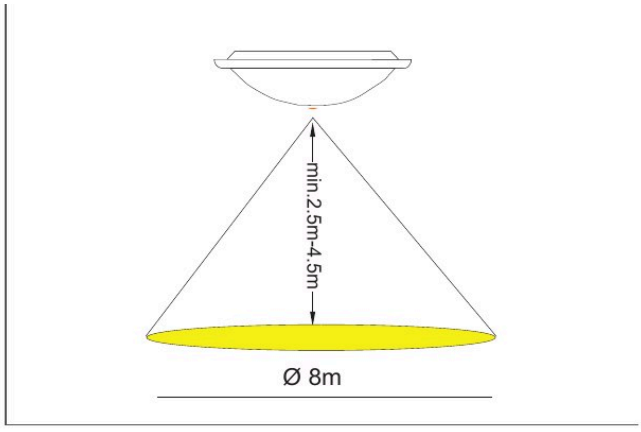

Masse in mm.